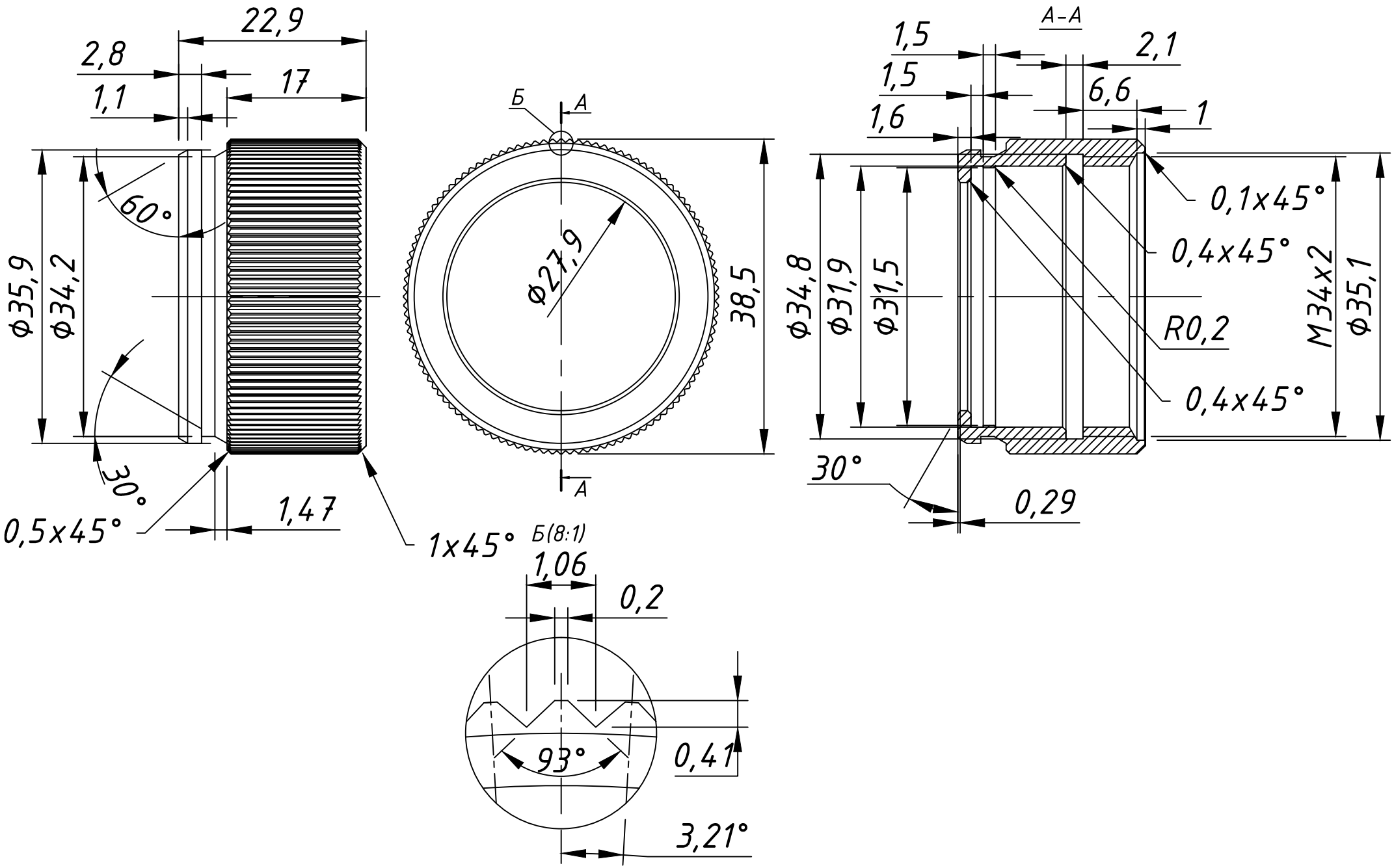
22,9
2,8
17
1,1
60°
ϕ35,9
ϕ34,2
30°
0,5x45°
1,47
1x45°
Б
А
ϕ27,9
38,5
А
А-А
1,5
2,1
1,5
6,6
1,6
1
0,1x45°
0,4x45°
ϕ34,8
ϕ31,9
ϕ31,5
R0,2
M34x2
ϕ35,1
0,4x45°
30°
0,29
Б(8:1)
1,06
0,2
93°
0,41
3,21°