Токарная заготовка

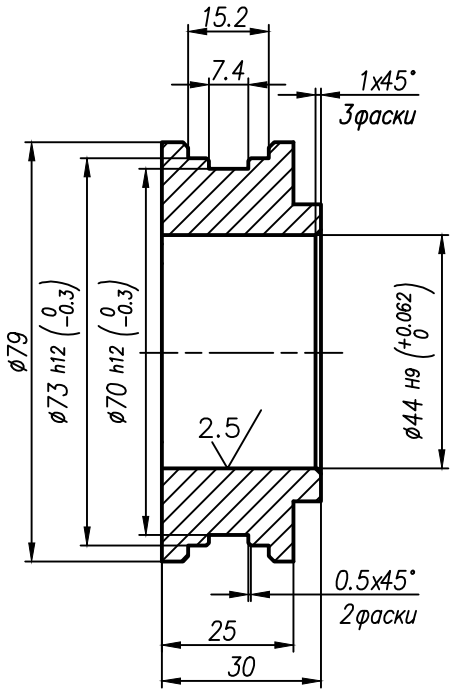

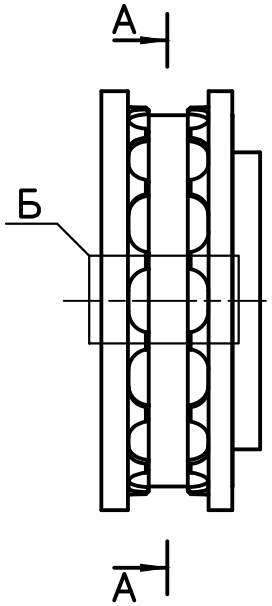

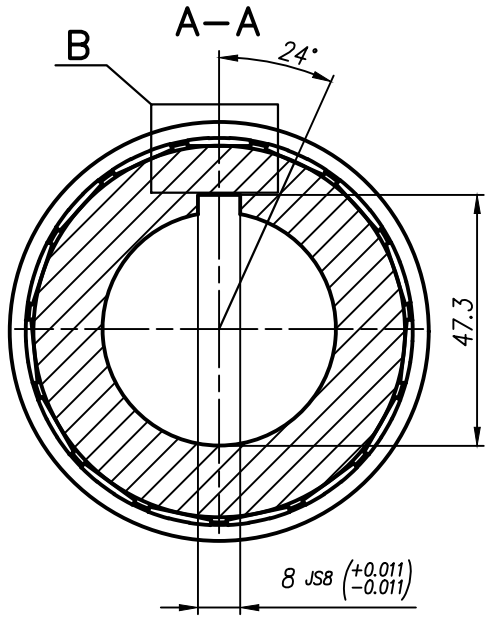

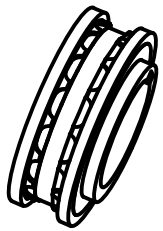

Б (2:1)

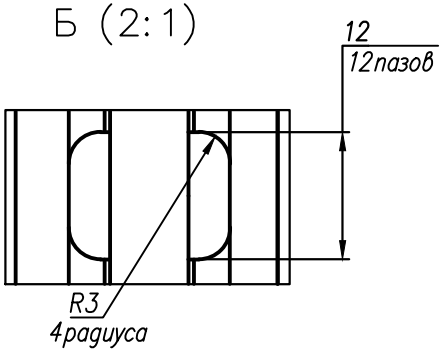

В (2:1)

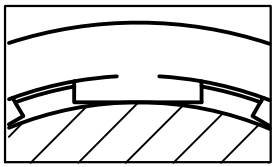

1.HRC 44...48
3. H14, h14, t2/2

					НТМ 02.00.00.12		
Изм	Лист	N докум	Подпись	Дата	Ролик	Лит	Масса: 0.57 / Масшт: 1:1
Разраб.		Лоскутов				Лист	Листов
Пров							
Т.конт.							
Н.конт					Сталь 40Х		
Утв.							

Перв. примен. | Справ. N | Подп. и дата | Взам. инв. N | Подп. и дата | Инв.N дубл. | Инв.N подл.

Формат А3