АСТЯ 016.142.001

Перв. примен.

Справ. №

Подп. и дата

Инв. № дубл.

Взам. инв. №

Подп. и дата

Инв. № подл.

Ra 6,3 (√)

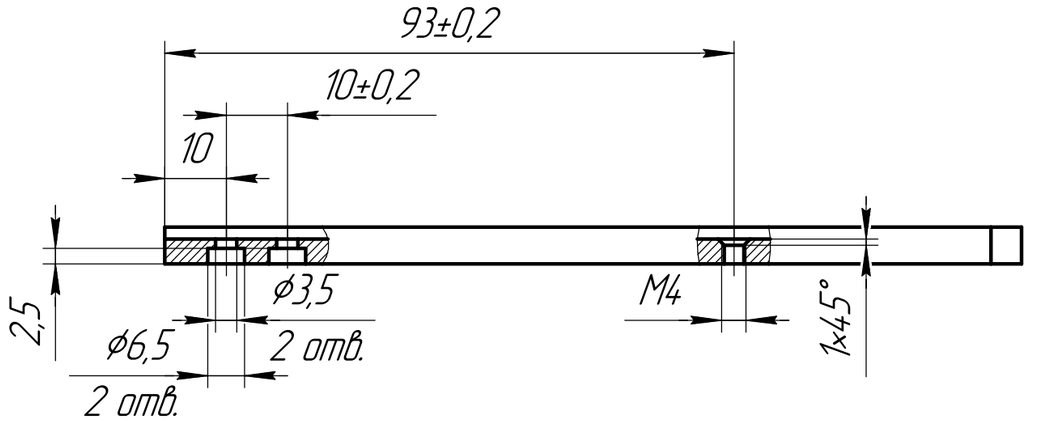

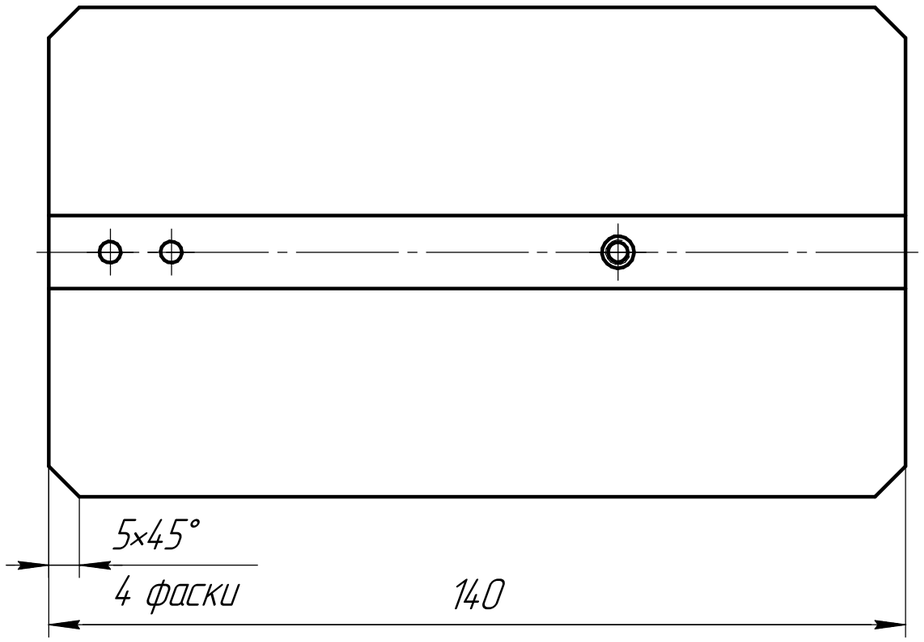

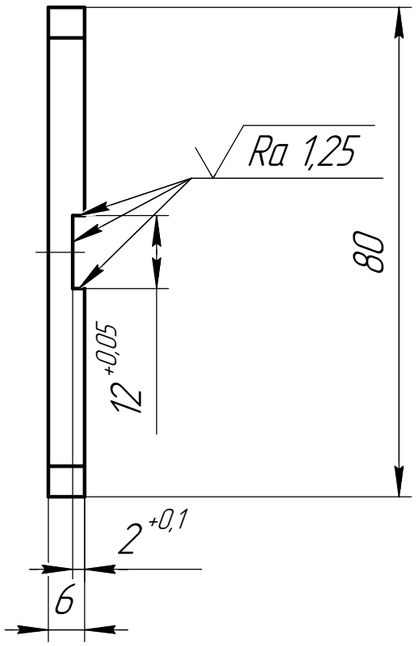

1. H14, h14, $\pm \frac{IT14}{2}$.
2. Острые кромки притупить.
3. Материал заменитель: 12Х18Н9Т, 40Х13, 20Х13 ГОСТ 5632-72

Изм.	Лист	№ докум.	Подп.	Дата
Разраб.		Жданов		
Пров.		Леденев		
Т.контр.				
Н.контр.				
Утв.		Жолудев		

АСТЯ 016.142.001

Основание

Лит.	Масса	Масштаб
0	0,5	1:1

Лист | Листов 1

Сталь 12Х18Н10Т ГОСТ 5632-72

АЛТАЙСКИЙ ГЕОФИЗИЧЕСКИЙ ЗАВОД

Копировал

Формат А3