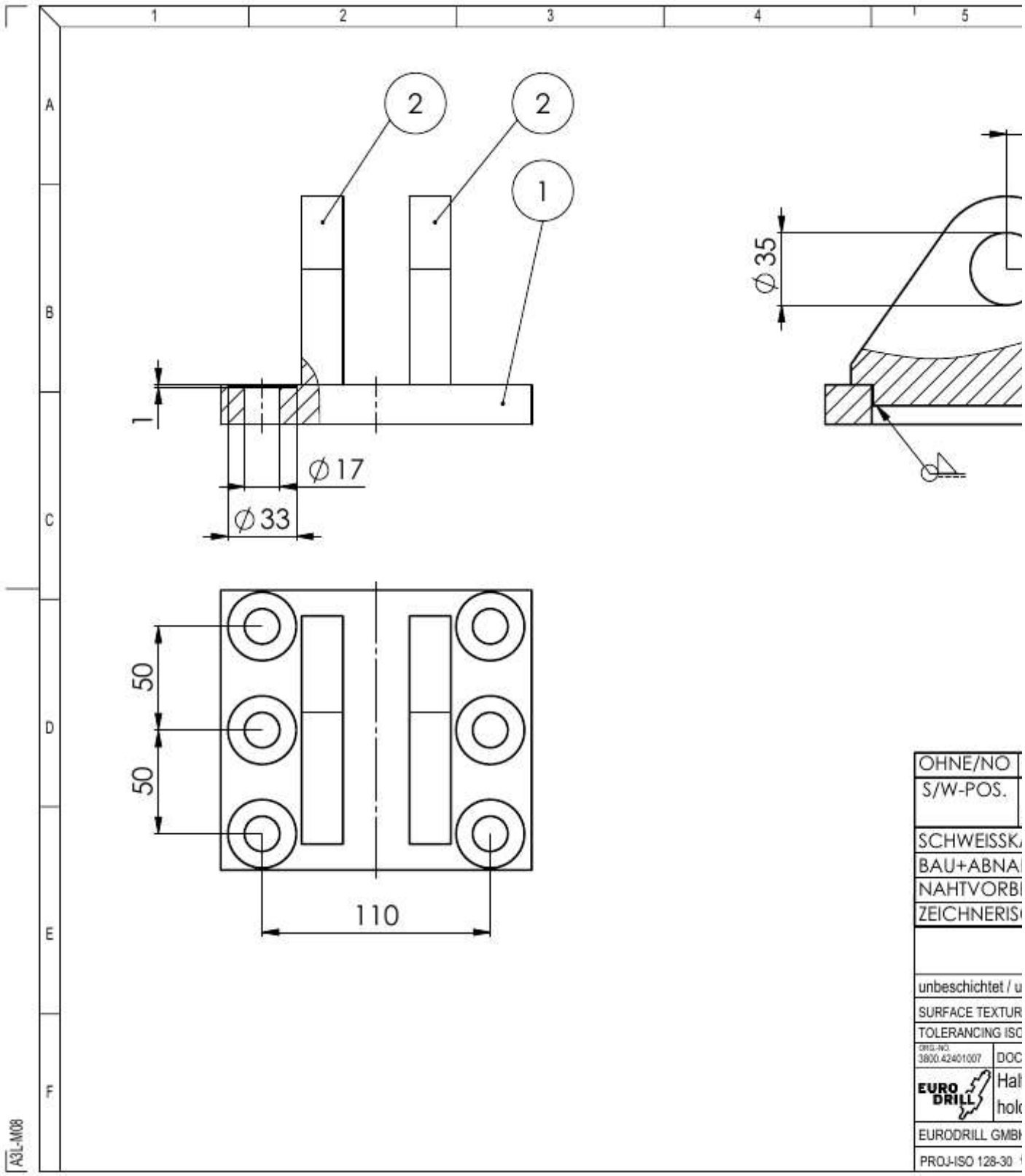
2
2
1
1
Ø17
Ø33
Ø35
50
50
110
OHNE/NO
S/W-POS.
SCHWEISSK
BAU+ABNA
NAHTVORB
ZEICHNERIS
unbeschichtet / u
SURFACE TEXTUR
TOLERANCING ISO
ORIG.-NO.
3800.42401007
DOC
EURO DRILL
Hal
hol
EURODRILL GMB
PROJ-ISO 128-30
A3L-M08