СЗТ.1950.00.490.5402.02

Ra 6,3

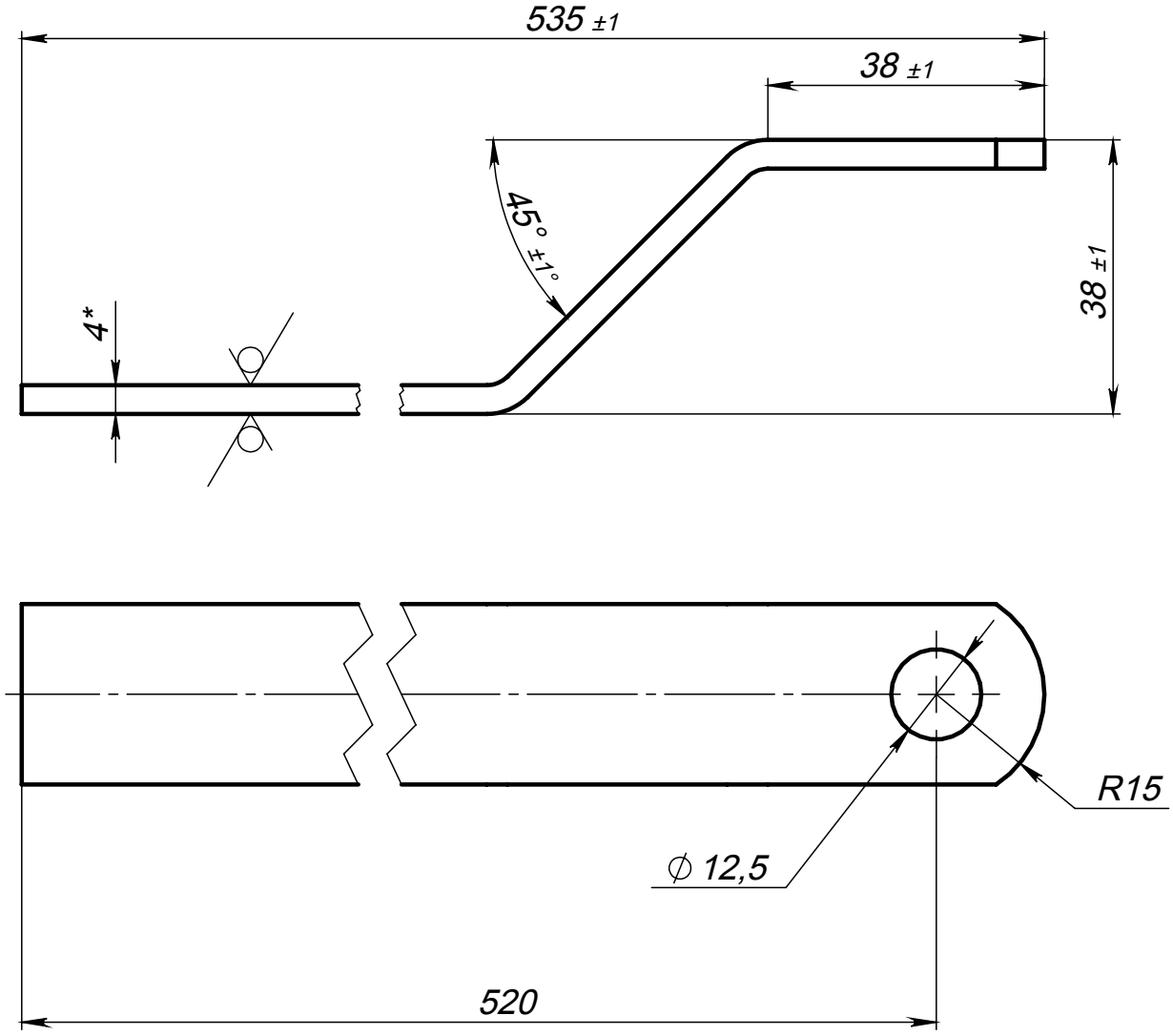

1. *Размеры для справок.
2. Предельные отклонения размеров ±0.3мм.
3. Внутренние радиусы сгибов 4 мм.

Изм	Лист	№ докум.	Подп.	Дата	СЗТ.1950.00.490.5402.02		
Разраб.		Иноземцев		16.11.2018	Тяга	Лит.	Масса: 0.423	Масштаб: 1:1
Пров.				16.11.2018		Лист 1	Листов 1
Т.контр.							
Н.контр.					Лист	БТ-БШ-БД-ПН-О- 4 ГОСТ 19904-90 К270В3-III-Н10кп ГОСТ16523-97	
Утв.		Цветков					

Перв. примен.

Справ. №

Подпись и дата

Инв. № дубл.

Взам. инв. №

Подпись и дата

Инв. № подл.