СЗТ.1950.00.490.541.06

Rz320 (√)

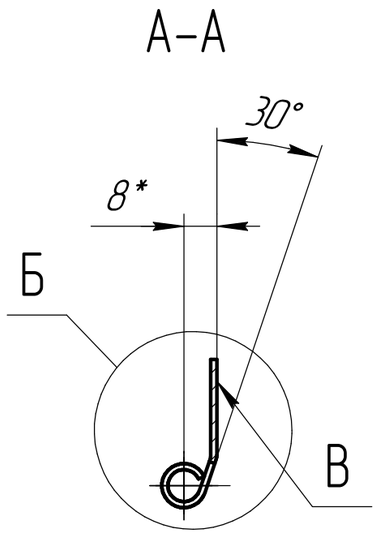

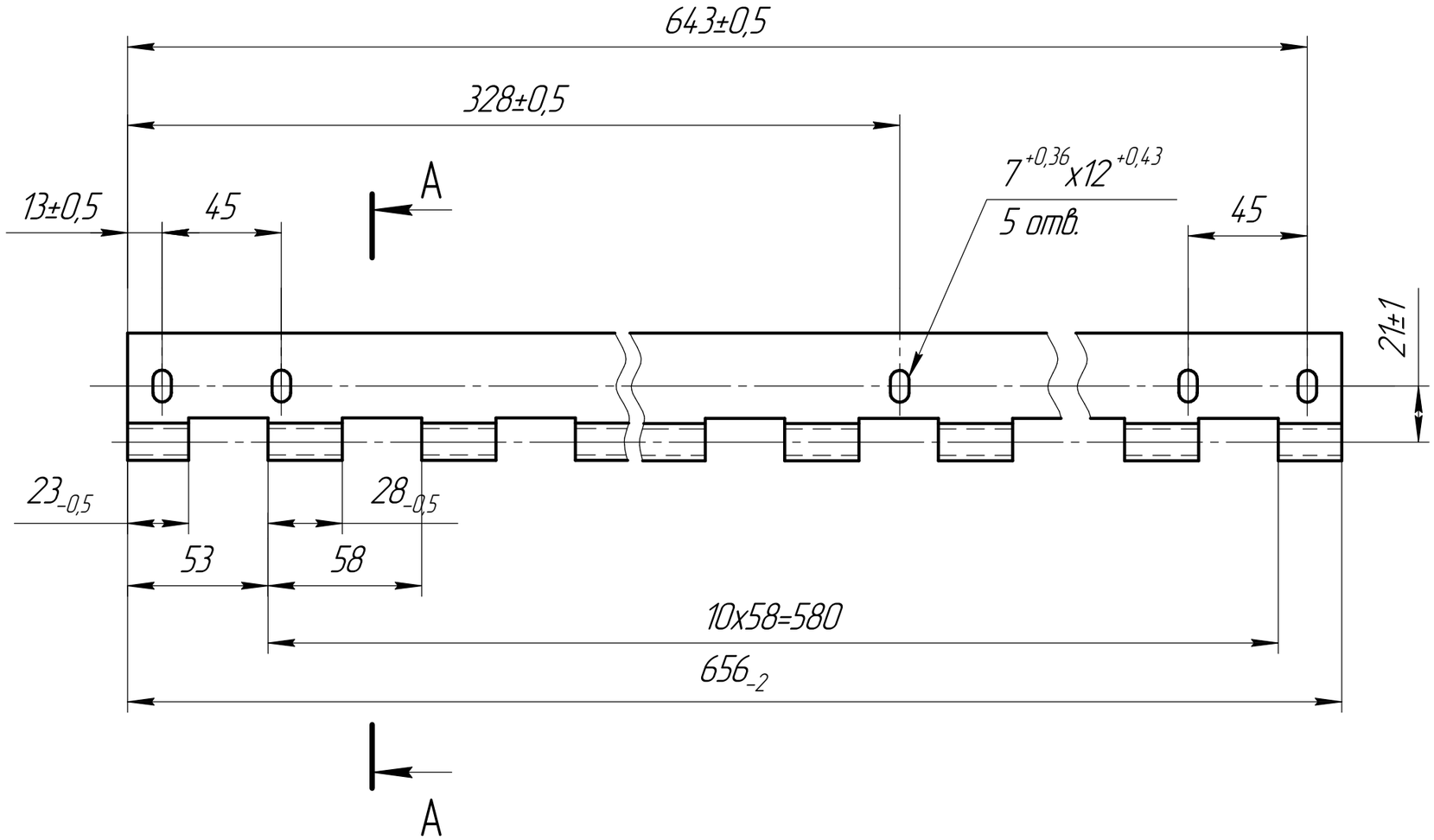

Б (2:1)

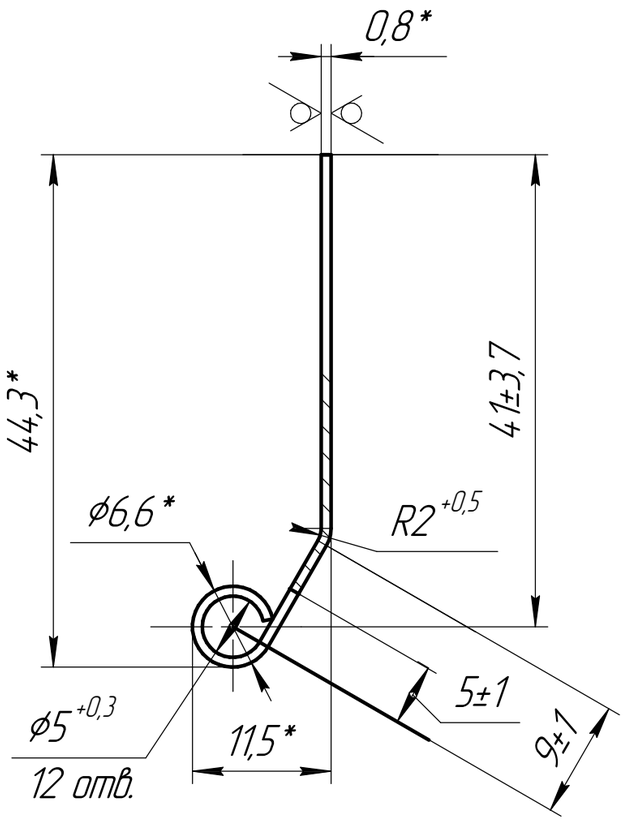

1.*Размеры для справок.
2.Смещение петель от номинального расположения не более 0,5 мм.
3.Несоосность отверстий петель относительно общей оси не более 0,5 мм.

Изм.	Лист	№ докум.	Подп.	Дата	СЗТ.1950.00.490.541.06			
Разраб.		Иноземцев		13.11.2018	Шторка	Лит.	Масса	Масштаб
Пров.						А	0,2	1:2
Т.контр.						Лист	Листов 1	
Нач.отд.					ОЦ БТ-БШ-ПН-0-0.8х1100 ГОСТ 19904-90 / ВСт3кп-ХП-КР-НР ГОСТ 14918-80			
Н.контр.								
Утв.		Цветков		13.11.2018				

Перв. примен. | Справ. № | Подп. и дата | Инв. № дубл. | Взам. инв. № | Подп. и дата | Инв. № подл.

Копировал | Формат А3