СРФ-РП 004.00.00-003

Ra 3,2 (√)

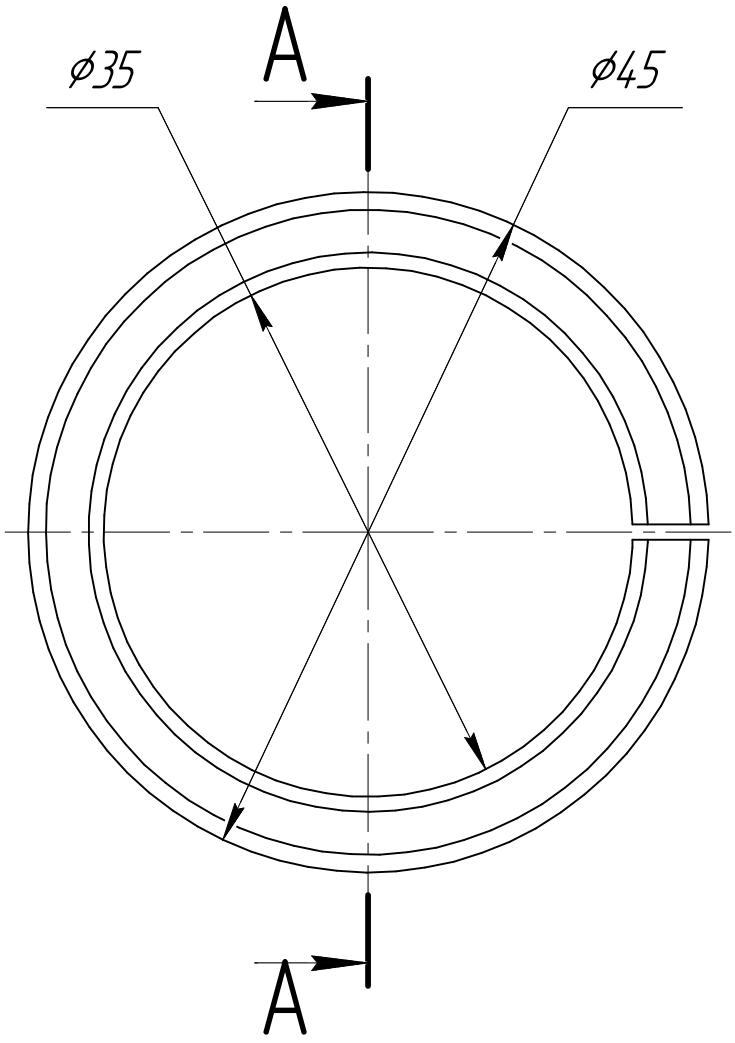

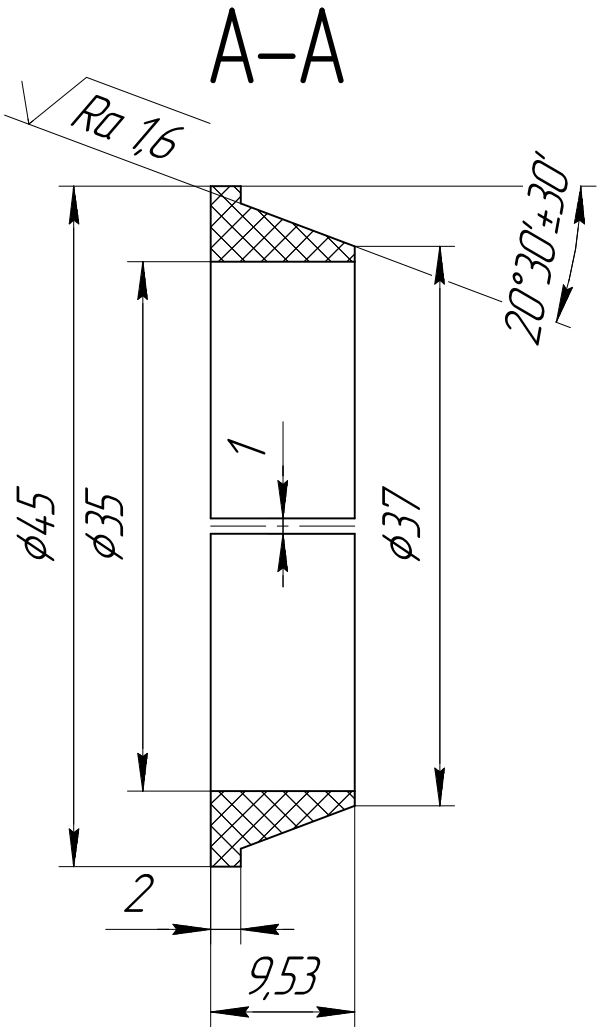

1 *Размер для справок

2 Неуказанные предельные отклонения выполнить H14; h14; ±IT14/2

					СРФ–РП 004.00.00–003		
Изм.	Лист	№ докум.	Подп.	Дата	Уплотнительное кольцо (конус)	Лит.	Масса: 0,01 / Масштаб: 1:1
Разраб.		Захаров Е.А.				Лист	Листов 1
Пров.		Захаров Е.А.					
Т.контр.							
					Фторопласт-4 ГОСТ 10007-80 Е		
Н.контр.							
Утв.		Захаров Д.А.					

Перв. примен. | Справ. № | Подп. и дата | Инв. № дубл. | Взам. инв. № | Подп. и дата | Инв. № подл.

Копировал | Формат А4