СРФ-РП20 002.00.00-003

Ra 6,3 (√)

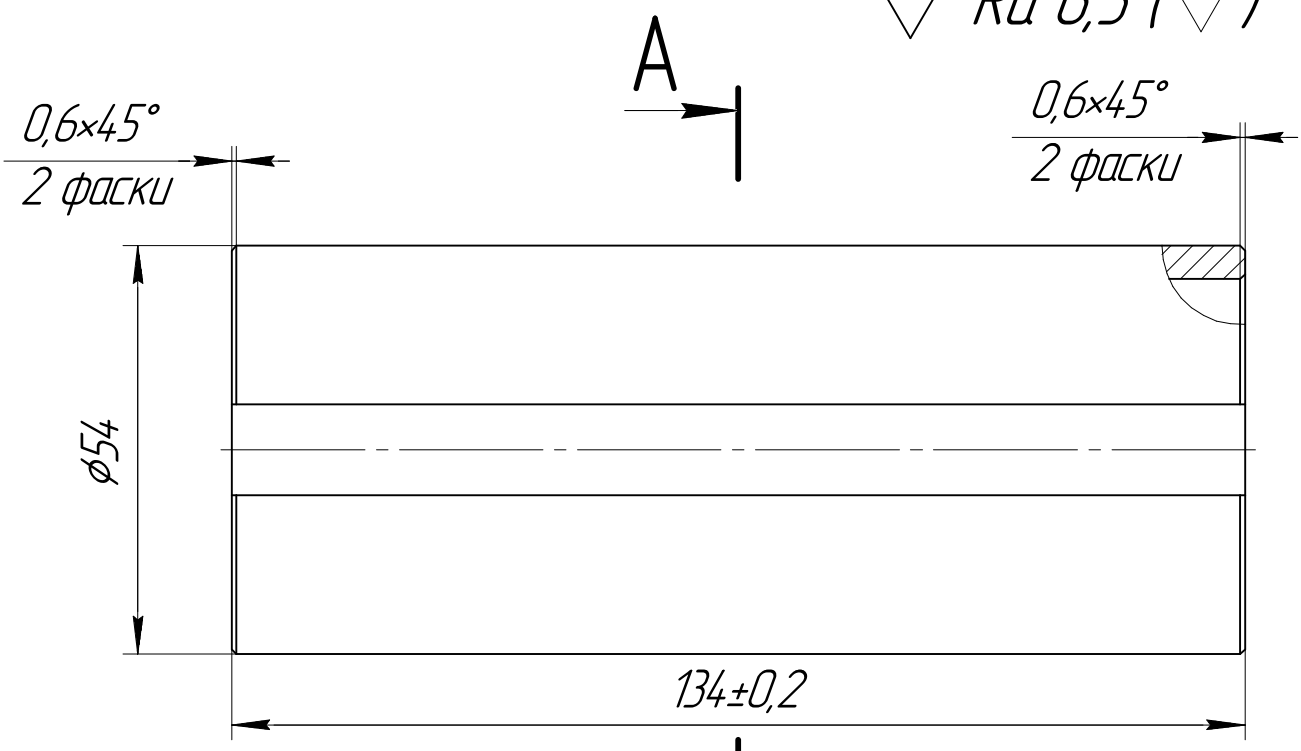

А–А

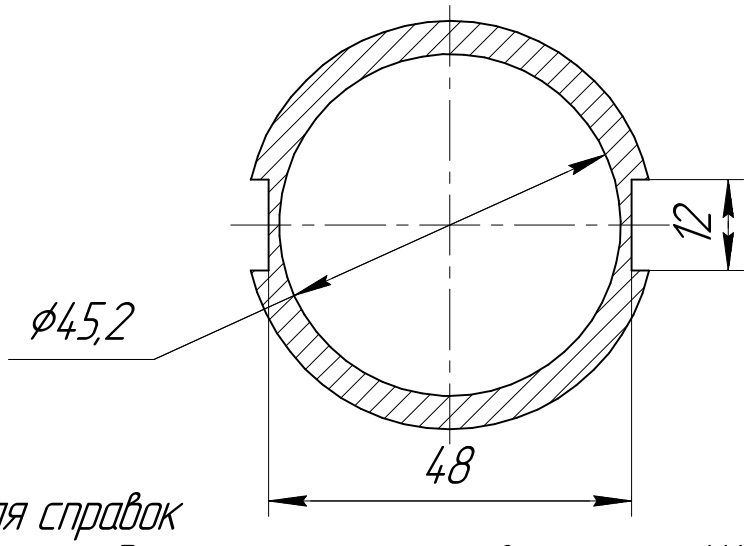

1 *Размер для справок

2 Неуказанные предельные отклонения выполнить H14; h14; ±IT14/2

					СРФ–РП20 002.00.00–003		
Изм.	Лист	№ докум.	Подп.	Дата			
Разраб.		Захаров Е.А.			Гильза	Лит.	Масса: 0 / Масштаб: 1:1
Пров.		Захаров Е.А.				Лист	Листов 1
Т.контр.							
					Труба 54х5,0 ГОСТ 8732–78 / ГОСТ 8731–74		
Н.контр.							
Утв.		Захаров Д.А.					

Перв. примен. | Справ. № | Подп. и дата | Инв. № дубл. | Взам. инв. № | Подп. и дата | Инв. № подл.

Копировал | Формат А4