МУ03.01.255

Ra12,5(√)

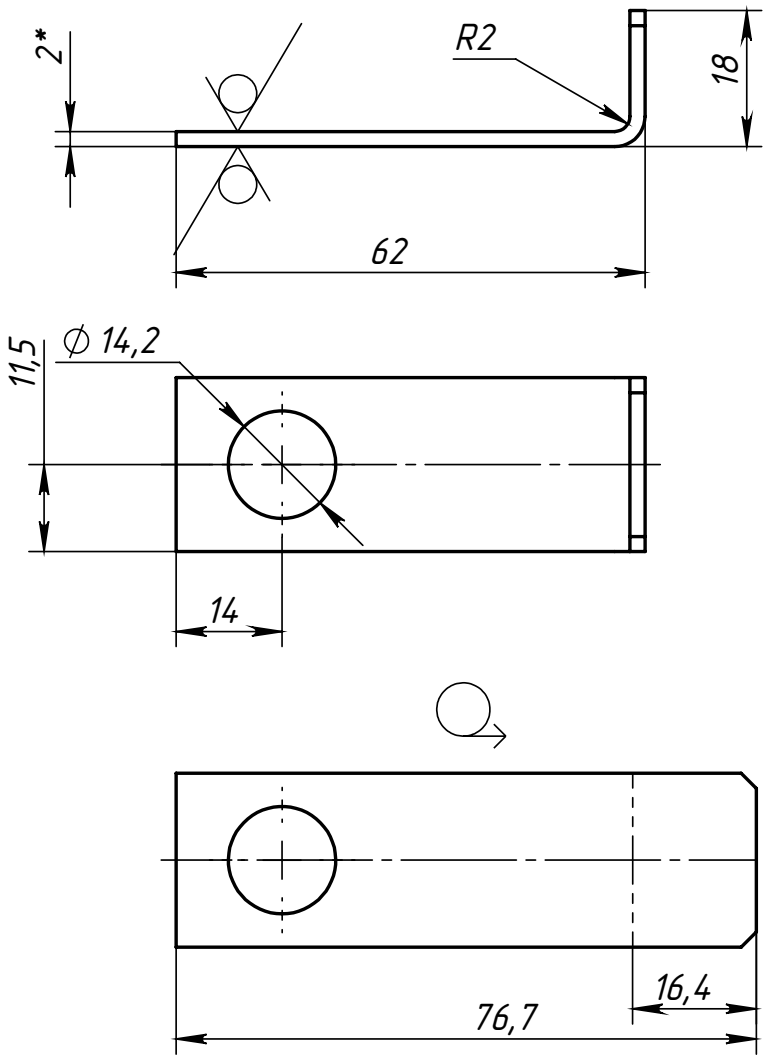

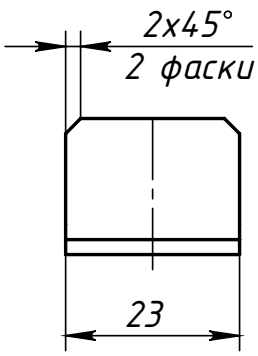

1. *Размеры для справок.
2. Неуказанные предельные отклонения H14, h14, $\pm\frac{IT14}{2}$

Изм.	Лист	№ докум.	Подп.	Дата	МУ03.01.255		
Разраб.		Духанин			Заглушка	Лит.	Масса: 0.025 / Масштаб: 1:1
Пров.						Лист	Листов 1
Т.контр.							
Н.контр.					Лист: БТ-ПН-2 ГОСТ 19903-2015; ОК370В5-IV ГОСТ 16523-97		
Утв.		Согомонян					

Перв. примен. | Справ. № | Подпись и дата | Инв. № дубл. | Взам. инв. № | Подпись и дата | Инв. № подл.

Копировал | Формат А4