МУ03.01.095

Ra12,5(√)

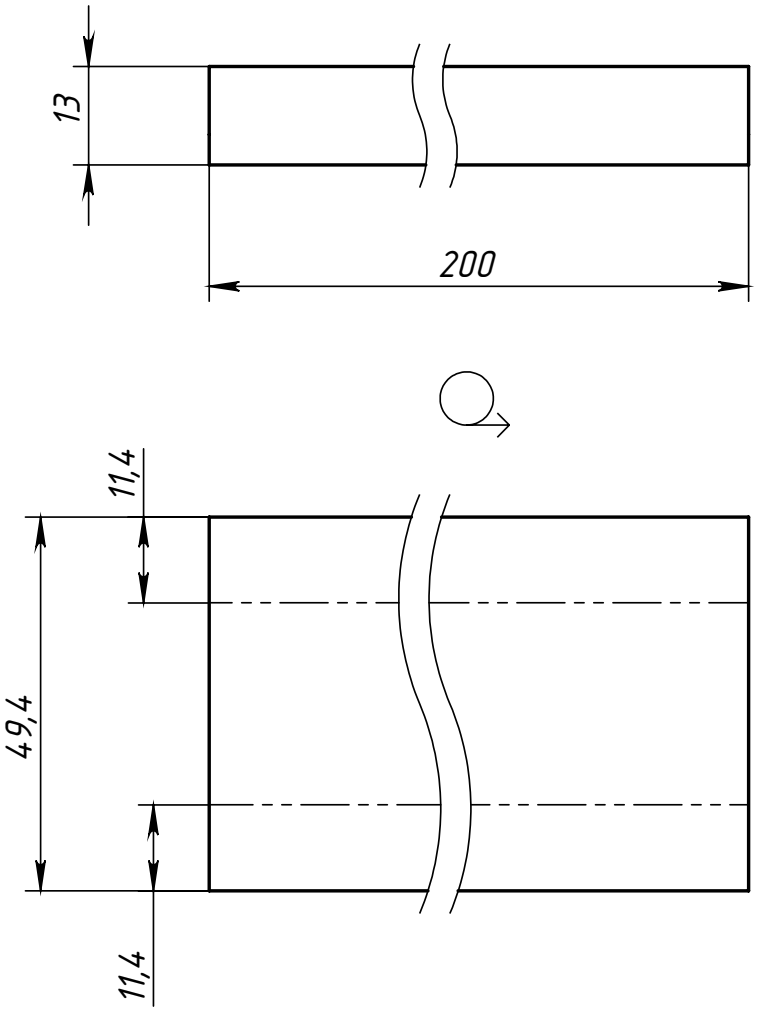


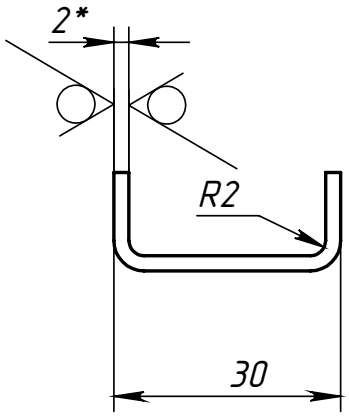


1. *Размеры для справок.
2. Неуказанные предельные отклонения H14, h14, $\pm\frac{IT14}{2}$

| | | | | | | | |
|---|---|---|---|---|---|---|---|
| | | | | | МУ03.01.095 | | |
| Изм. | Лист | № докум. | Подп. | Дата | Швеллер | Лит. | Масса: 0.2 / Масштаб: 1:1 |
| Разраб. | | Духанин | | | | Лист | Листов 1 |
| Пров. | | | | | | | |
| Т.контр. | | | | | | | |
| | | | | | Лист БТ-ПН-2,0 ГОСТ 19903-2015 ОК370В5-IV ГОСТ 16523-97 | | |
| Н.контр. | | | | | | | |
| Утв. | | Согомонян | | | | | |

Перв. примен. | Справ. № | Подпись и дата | Инв. № дубл. | Взам. инв. № | Подпись и дата | Инв. № подл.

Копировал | Формат А4