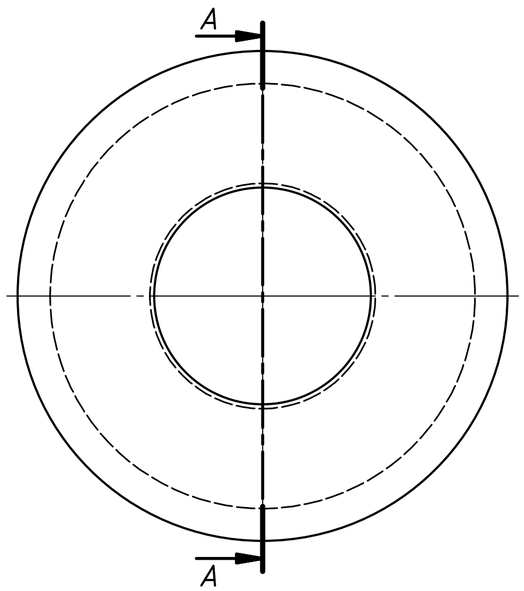

A-A (1:2)

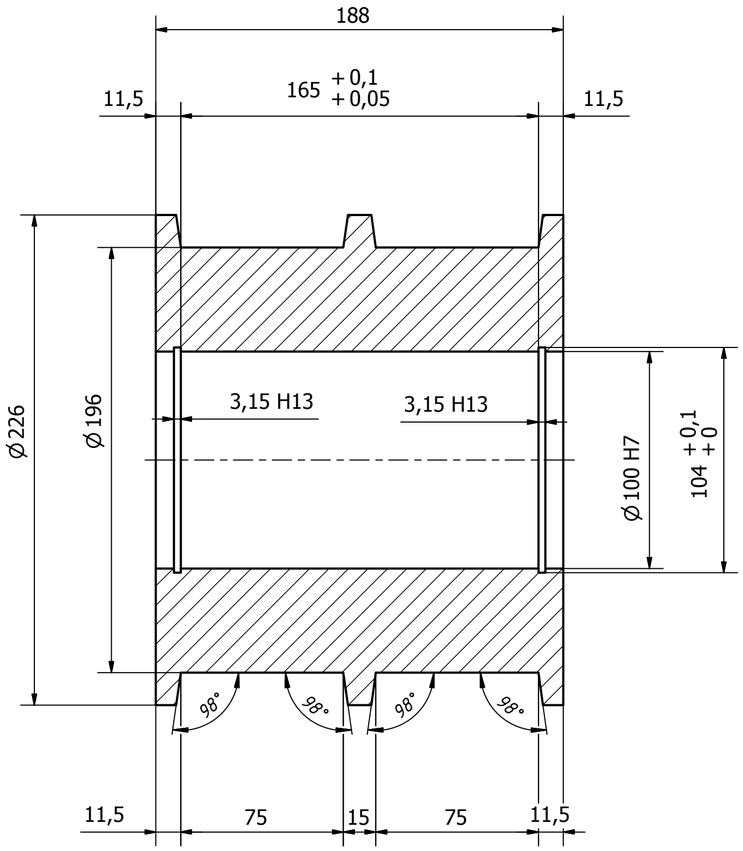

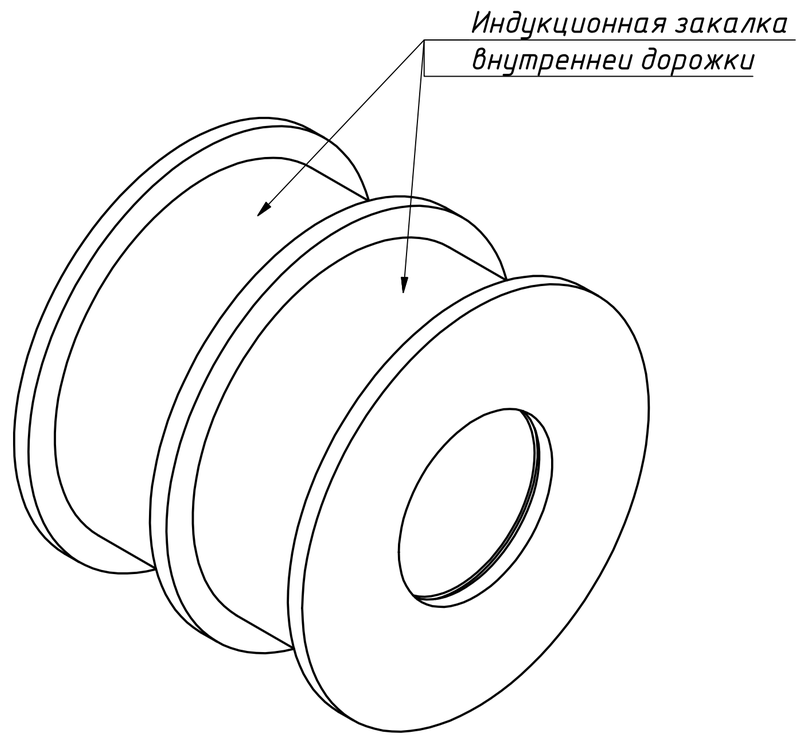

Изм.	Лист	№ докум.	Подп.	Дата		
Разраб.		PROJECT		17-Aug-17	Деталь	ТИТ102-ЛЕБ-Р09
Пров.					Наименование	Колесо лебётки
Нач.отд.					Инв. номер	Круг стальной D 190
Н. контр.					Материал	Сталь 40
Утв.						

PANDA LIFT.RU
УНИКАЛЬНЫЕ РЕШЕНИЯ ПОДЪЕМА

Масштаб	Формат	Лист
1 : 2	A2	1/1

Количество 2 | Масса 35.58 кг

Категория ЛЕБЕТКА

Использование материалов в своей деятельности, и предоставление третьим лицам данных материалов может осуществляться Заказчиком только с письменного согласия «panda lift».
C:\Users\Public\Documents\Autodesk\PANDALIFT\2017\TITAN\ТИТ102-6000K\Workspace\Лебетка\Колесо лебетки.ipt