Changed with the DEMO VERSION of CAD-KAS PDF-Editor (http://www.cadkas.com).

АХЮ8.337.022

3,2 (√)

Перв. примен. АХЮ2.504.000

Справ. №

Рифление прямое 1,0 ГОСТ 21474-75

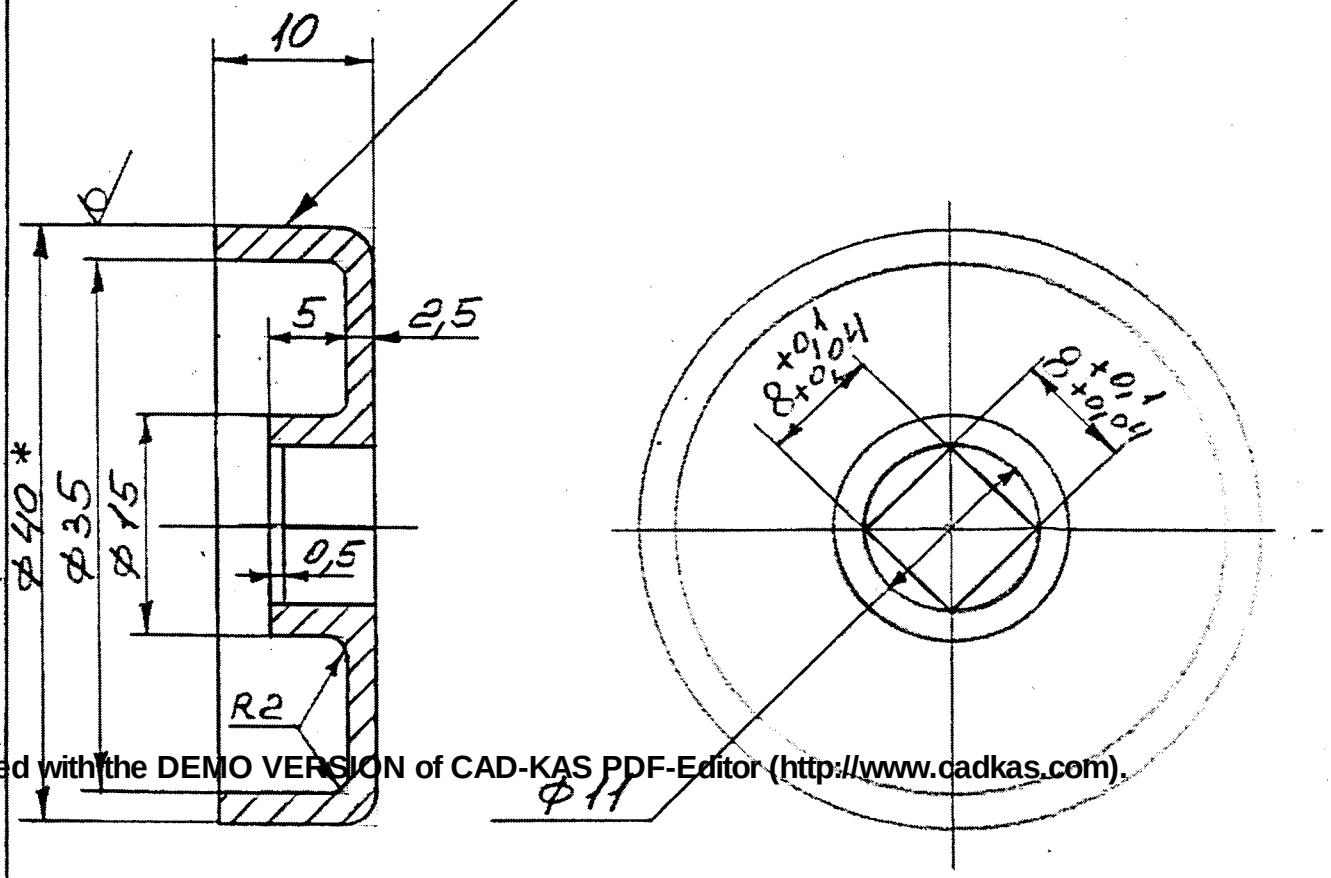

Changed with the DEMO VERSION of CAD-KAS PDF-Editor (http://www.cadkas.com).

Подп. и дата

Инв. № д

Взам. инв. №

Подп. и дата 23.09.99

Инв. № подл. 7493

КОНТРОЛЬНЫЙ ЭКЗЕМПЛЯР

1. * Размер для справок
2. Неуказанные пред. откл. размеров $\pm\frac{УТ14}{2}$
3. Покрытие: краска ЭППК-1 10 7012Т ТУ 2329-001-0046871-94 (1)

	Лит	Масса	Масштаб
Ручка			2:1
	Лист	Листов 1	
Пруток Д16.КР.40Н. ГОСТ 21488-97			

Формат А4

Changed with the DEMO VERSION of CAD-KAS PDF-Editor (http://www.cadkas.com).