ЗМ-03.002

Ra 3,2

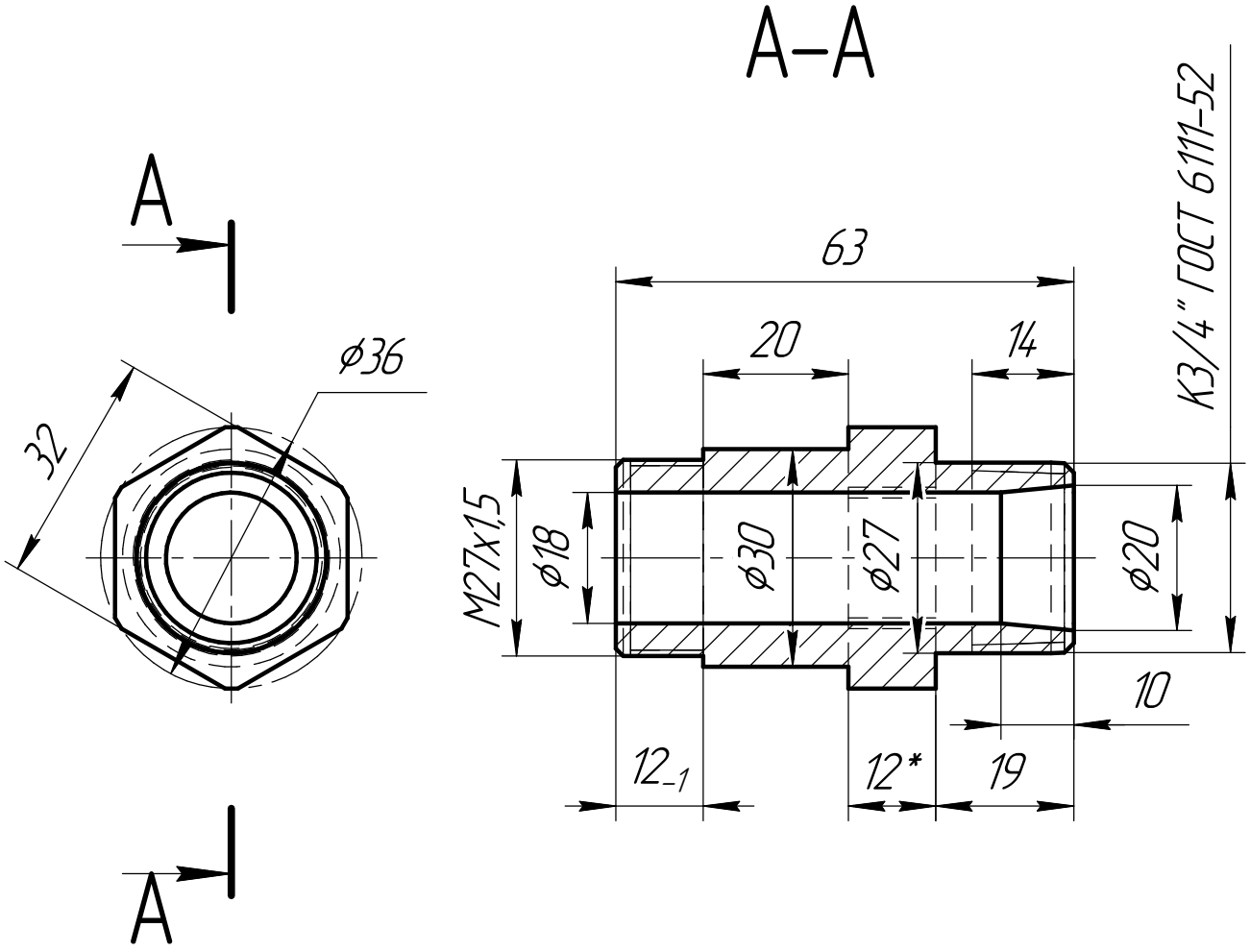

1 Общие допуски по ГОСТ 30893.1: H14, h14, $\pm\frac{IT14}{2}$.
2 *Размеры для справок.

					ЗМ-03.002		
Изм.	Лист	№ докум.	Подп.	Дата	Штуцер соединительный	Лит.	Масса: 0,2 / Масштаб: 1:1
Разраб.		Бусаров А.В.		25.01.2021		Лист	Листов 1
Пров.							
Т.контр.					AISI 321 или аналог	ООО ТПГ "Солид"	
Н.контр.							
Утв.							

Перв. примен. | Справ. № | Подп. и дата | Инв. № дубл. | Взам. инв. № | Подп. и дата | Инв. № подл.

Копировал | Формат А4