РМ.016.SL.00.00.011

Rz 20

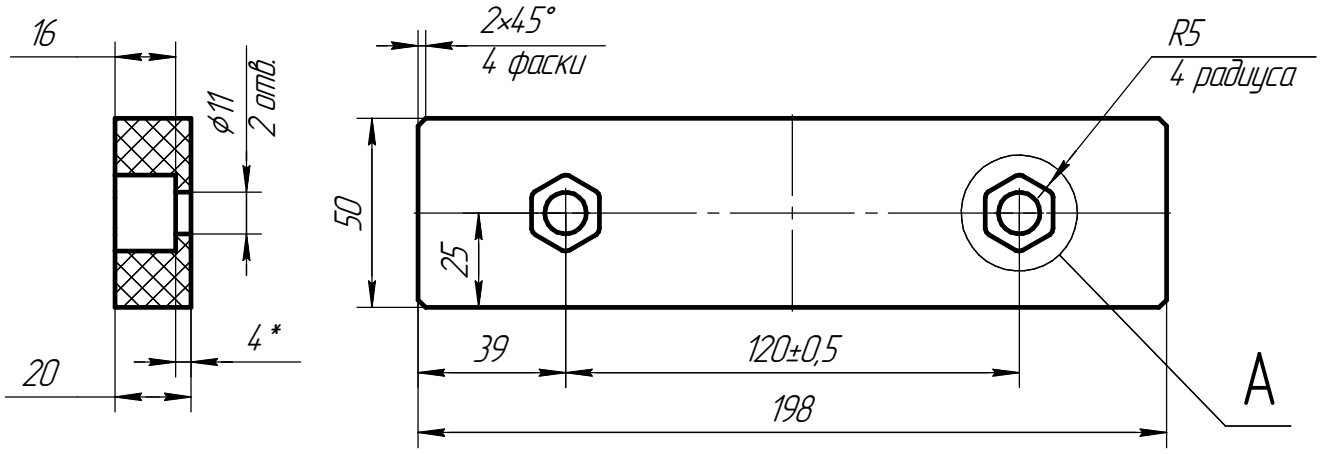

A(1:1)
2 места

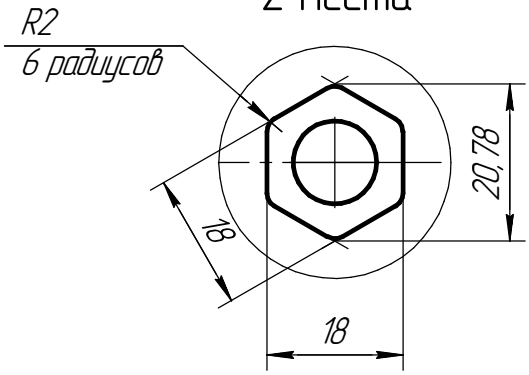

1 *Размеры для справок.

2 Общие допуски по ГОСТ 30.893.1: H14, h14, $\pm\frac{IT14}{2}$.

Изм.	Лист	№ докум.	Подп.	Дата	РМ.016.SL.00.00.011		
Разраб.		Гарай			Скользящий элемент боковой	Лит.	Масса: 0,21 / Масштаб: 1:2
Пров.						Лист	Листов 1
Т.контр.							
Н.контр.					Полиамид 6 ОСТ 6-06-С9-76	ООО"АВТОКРАФТ"	
Утв.							

Перв. примен. | Справ. № | Подп. и дата | Инв. № дубл. | Взам. инв. № | Подп. и дата | Инв. № подл.

Копировал | Формат А4