Документация АО «УТЗ», СТ-193467 13.1, Расп.: Сулейманов Данил Рафкатович, 16.10.2026; Выпущено; Дата изм.02.03.2017 10:12:00

СТ-193467

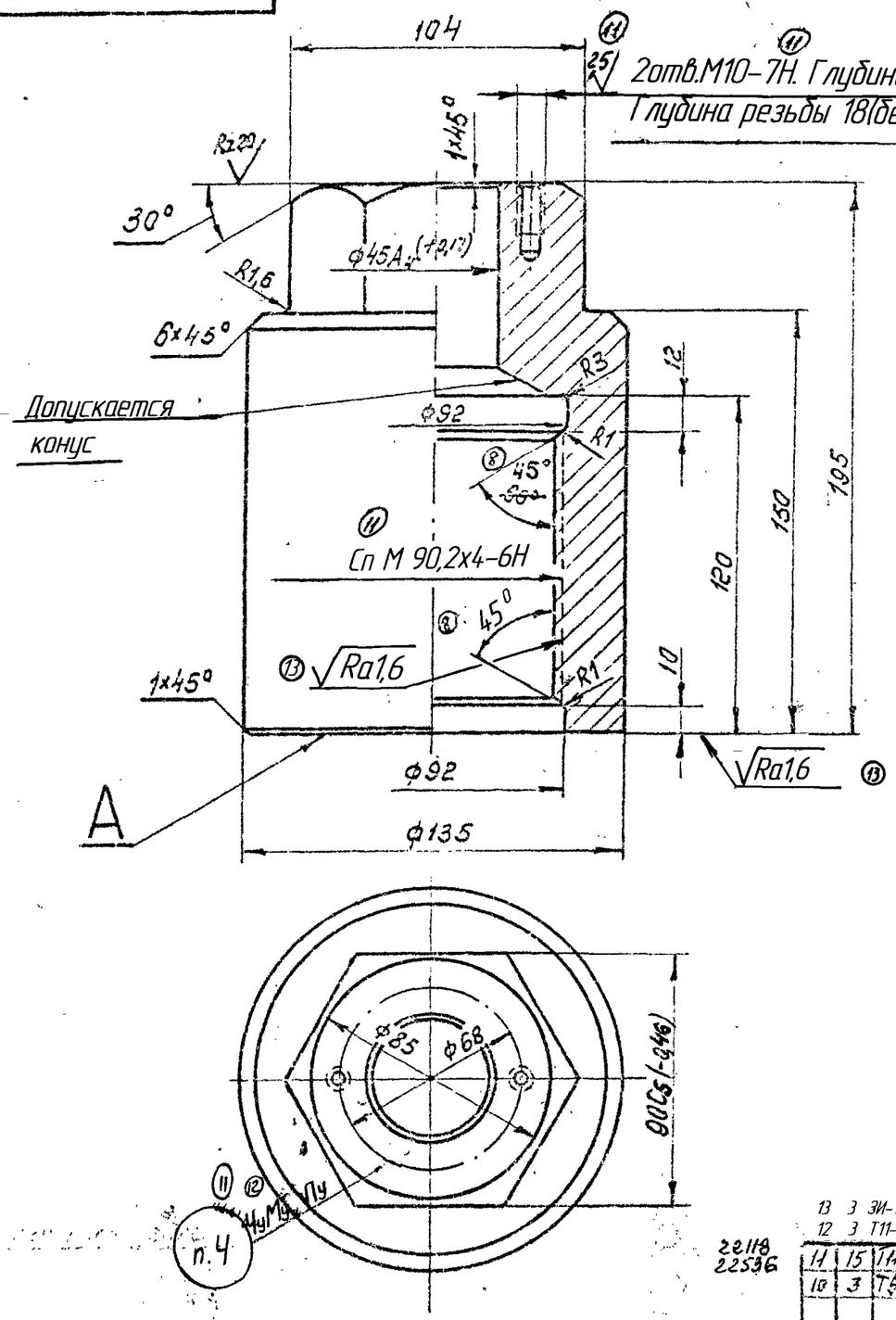

(10) √(√)

Технические требования :

1. Неперпендикулярность торца А относительно оси гайки не более 0,1 на диаметре торца.
(11) ~~2. Чистота поверхности резьбы не ниже ▽6.~~
3. Резьбу гайки Сп М90,2 включая проточку ,конус и опорную поверхность, нитрировать h 0,15...0,22≥74 HRA. Разрешается нитрировать всю поверхность гайки.
(11) 4. В маркировку включить „НИТ." Маркировать шрифтом
(12) 5-Пр3 ГОСТ 26.020-80.
5. Неуказанные предельные отклонения размеров : отверстий -H14, валов -h14, остальных -± IT14/2.
(13) 6. Резьба Сп М90,2х4-6Н должна выполняться с профилем и допусками для резьбы М 90х4-6Н , но с увеличенными на 0,2 мм наружным, средним и внутренним диаметрами резьбы.

(11)

Маркировать
Зав.№детали
Марка материала
„НИТ"
№плавки

13 3 ЗИ-107174 22.02.17*
12 3 Т11-92 29615,22118,31502,26823,22703,23525,26732,22536

22118
22536

11	15	1140-17		12	26733 26823	Констр.	Гаврилов				
10	3	Т54-13			22502,22504	Гровозчик	Изнаршук				
						Руков. гр.	Гровский				
8	2	258			22504	Нач. бюро	Жаров				
6	1	1471-2			93	Контр. кон.	Лубин				
5	1	7405			16 Ха2						
2	1	1143-19			22502	Технолог	Лубин				
1	1	1111-13			22502	Утверд.					
1	2	1111-68			22502	Утверд.					
1	1	1111-67			22502	Утверд.					
Кол.		Докум.	Подпись	Дата	Доделать машину	Должн.	Фамилия	Подпись	Дата	Лит.	Масса

Наименование узл. чертежа	№ узл. чертежа	Тип машины
ЦВД (сборка)	БТ-191110-1	Т-250/300-240-3

(11) (11)

Гайка колпачковая Сп М90,2х4

СТ-193467

Литера	Вес	Масштаб
	13,1	1:2

Сталь 20Х1М1Ф1тр(ЭП182)ТУ 14-1-552-72 IV-кп 50 ТУ 0300.056-79

Лист : Листов : 1

(14) СКБт

* { 35603,35502,27512,34503,29703,23525,33003,31902,31507,29802,37103, 33508,34603,31804,31008,26004,26699340002,31208,22544,22121,26733.

5/III-17

Восстановлен с подлинника

Инв.№ подлинника	Подп. и дата	Взам. инв.№	Инв.№ дубл.	Подп. и дата
28369			W12	

Сверил: Ул. - 27/II.80г.