КТ 9679-3807

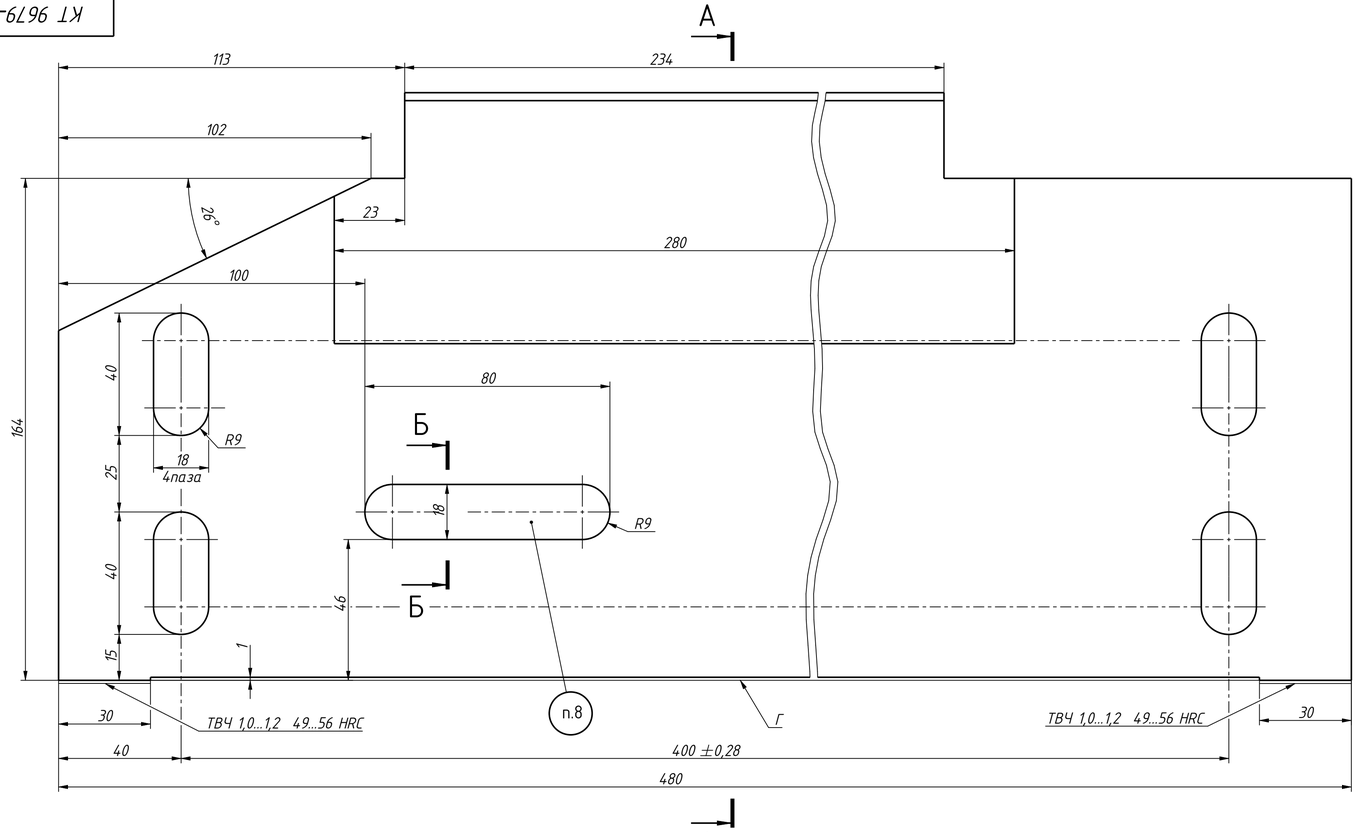

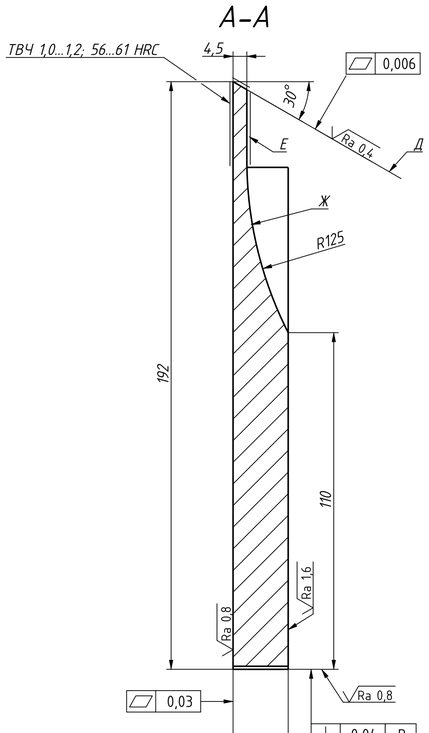

Ra 6,3

Б-Б (2:1)

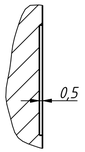

1. Заменитель материала: Сталь ХВГ ГОСТ 5950-2000.
2. 42...46, кроме мест, обозначенных особо.
3. Допуск параллельности продольных образующих поверхн. Д относительно поверхн. Г 0,016 мм.
4. Несовпадение поверхн. Ж и Е 0,3 мм.
5. H14; h14; ±IT14/2.
6. Покрытие. Хим. Фос. прм. ГОСТ 9.305-80.
7. Острые кромки притупить.
8. Маркировать КТ 9679-3807 ∅5 - ∅12

206502 и др.			МСЦ-6	3Е184 NC21
N изделия	N докум.	Дата	Цех	Обор.

Согласовано: Писляк

КТ 9679-3807

Изм.	Лист	№ докум.	Подп.	Дата
Разраб.		Романюга		02.04.25
Пров.		Свидукович		
Т. контр.				
Н. контр.		Свидукович		
Утв.		Богуцкий		

Нож ∅5-∅12

Лит.	Масса	Масштаб
	9,45	1:1
Лист	Листов 1	

Сталь ШХ15 ГОСТ 801-78

Копировал: Формат: А4х4

Перв. примен.

Справ. № КТ 9679-3807 МД

Версия 1.3 | Подп. дата | КТ_9679_3807

Инв. № дубл. | Взам. инв. № | Имя чертежа

Версия 1.2 | Подп. и дата 02.04.25 | КТ_9679_3807(МД)

Инв. № подл. 5621963 | Имя модели