16056.00.12

12,5

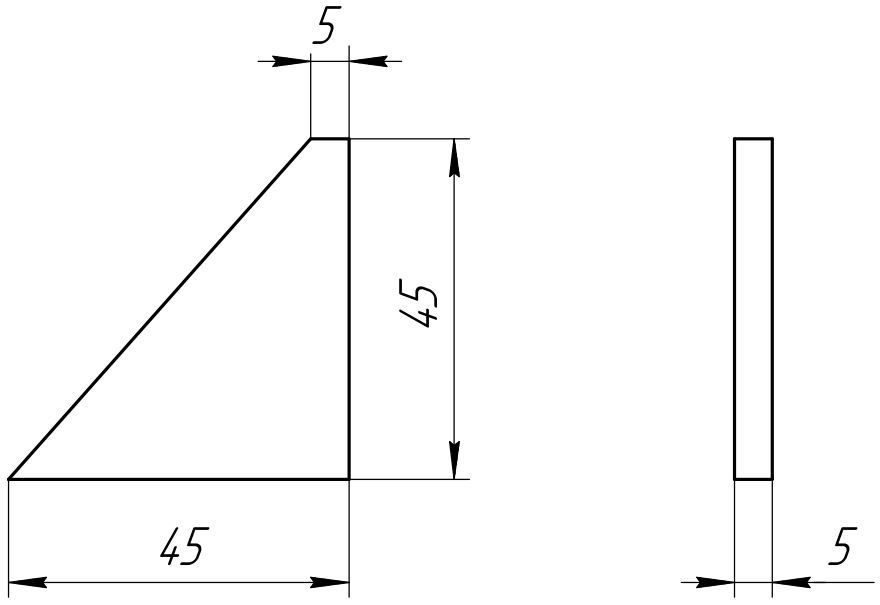

1 *Размер для справок.

2 H14, h14, $\pm \frac{IT14}{2}$.

Изм.	Лист	Докум.	Подп.	Дата
Разраб.		Смирнова		12.2024
Пров.		Скорняков		
Т.контр.		Подрядов		
Н.контр.		Скорняков		
Утв.		Васютин		

16056.00.12

Боковина

Лит.	Масса	Масштаб
	0,04	1:1
Лист	Листов 1	

Сталь 12Х21Н5Т ГОСТ 5632-72

Перв. примен.

Справ. №

Подп. и дата

Инв. № дубл.

Взам. инв. №

Подп. и дата

Инв. № подл.

Копировал

Формат А4