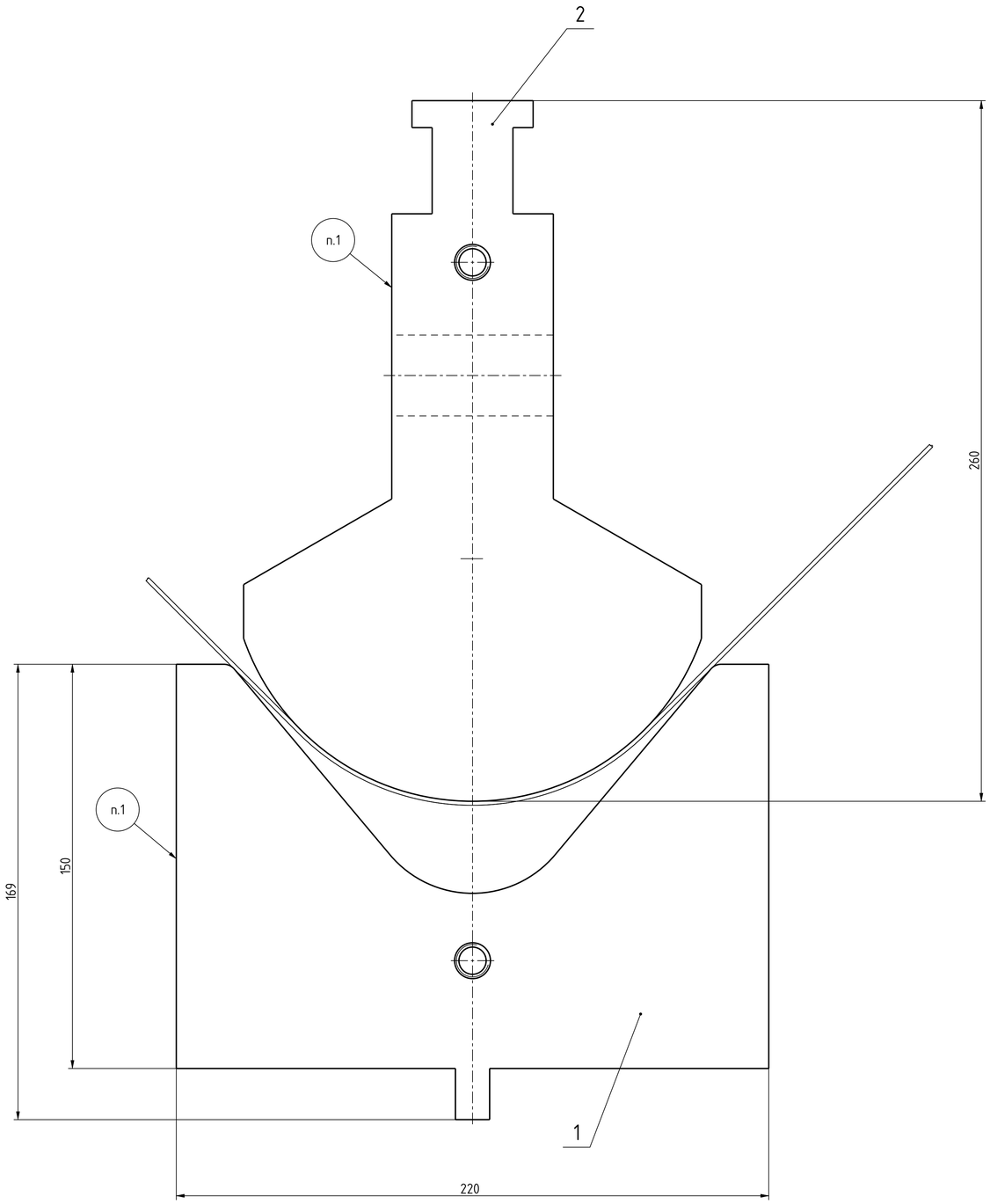

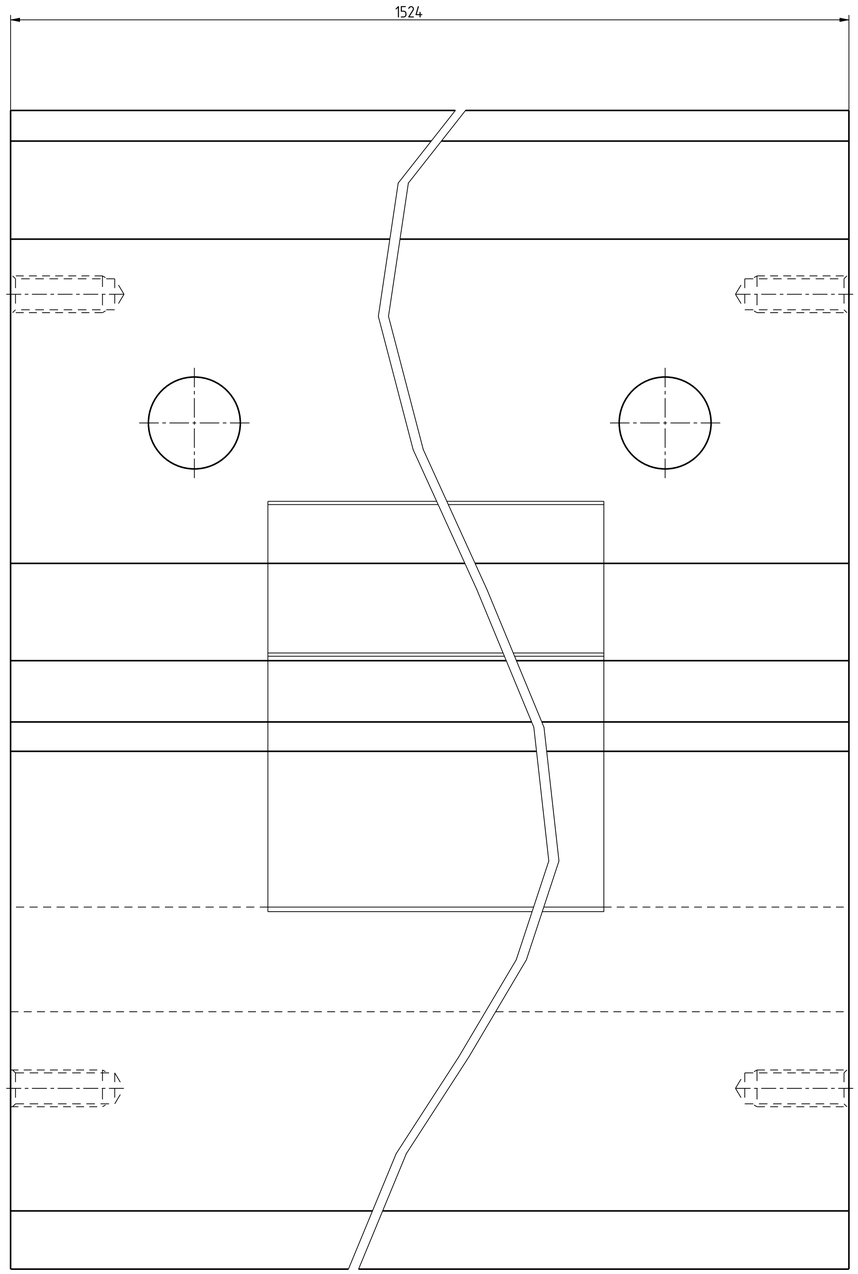

1 Маркировать: КТ 1590-1839; 6923-1101014.
2 Размеры даны для справок.

6923-1101014	180.131.228.02	12.11.02	РПЦ	РРЕН 1000/91
N изделия	N докум.	Дата	Цех	Обор.

Согласовано: / Францкевич /

КТ 1590-1839 СБ

Изм.	Лист	№ докум.	Подп.	Дата
Разраб.		Балцевич		
Пров.		Карачун		
Т. контр.				
Н. контр.		Карачун		
Утв.		Богуцкий		

Гибочный комплект для детали "Корпус топливного бака" Сборочный чертеж

Лит.	Масса	Масштаб
	555,40	1:1

Лист 1 Листов 2

Копировал: Формат: А1

Перв. примен.

Справ. № КТ 1590-1839 МС

Инв. № подл.	Подп. и дата	Взам. инв. №	Инв. № дубл.	Подп. дата
56312526	19.01.26			

Имя модели КТ1590-1839_СБОРКА Версия 1.4 Имя чертежа КТ1590-1839_СБОРКА Версия 1.5

Операционный эскиз (1:5)

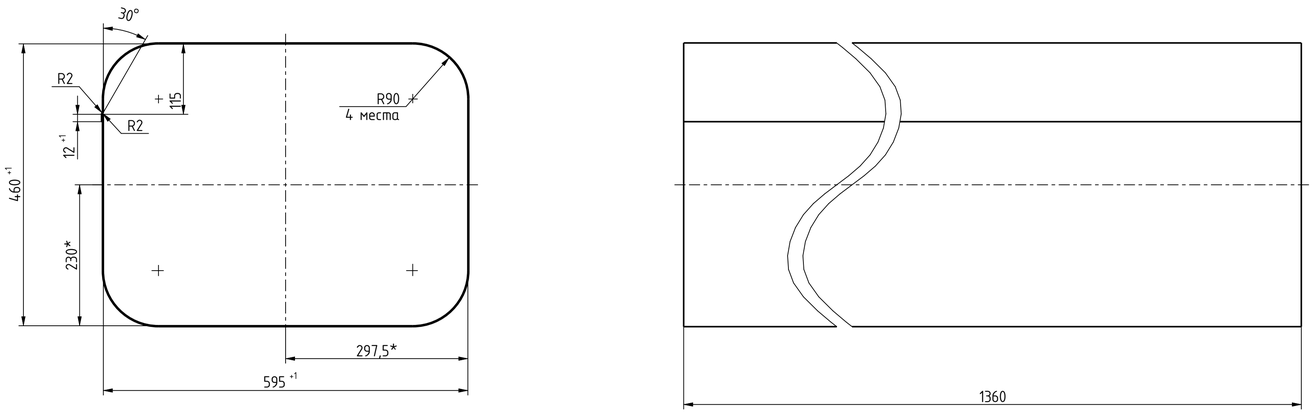

Заготовка

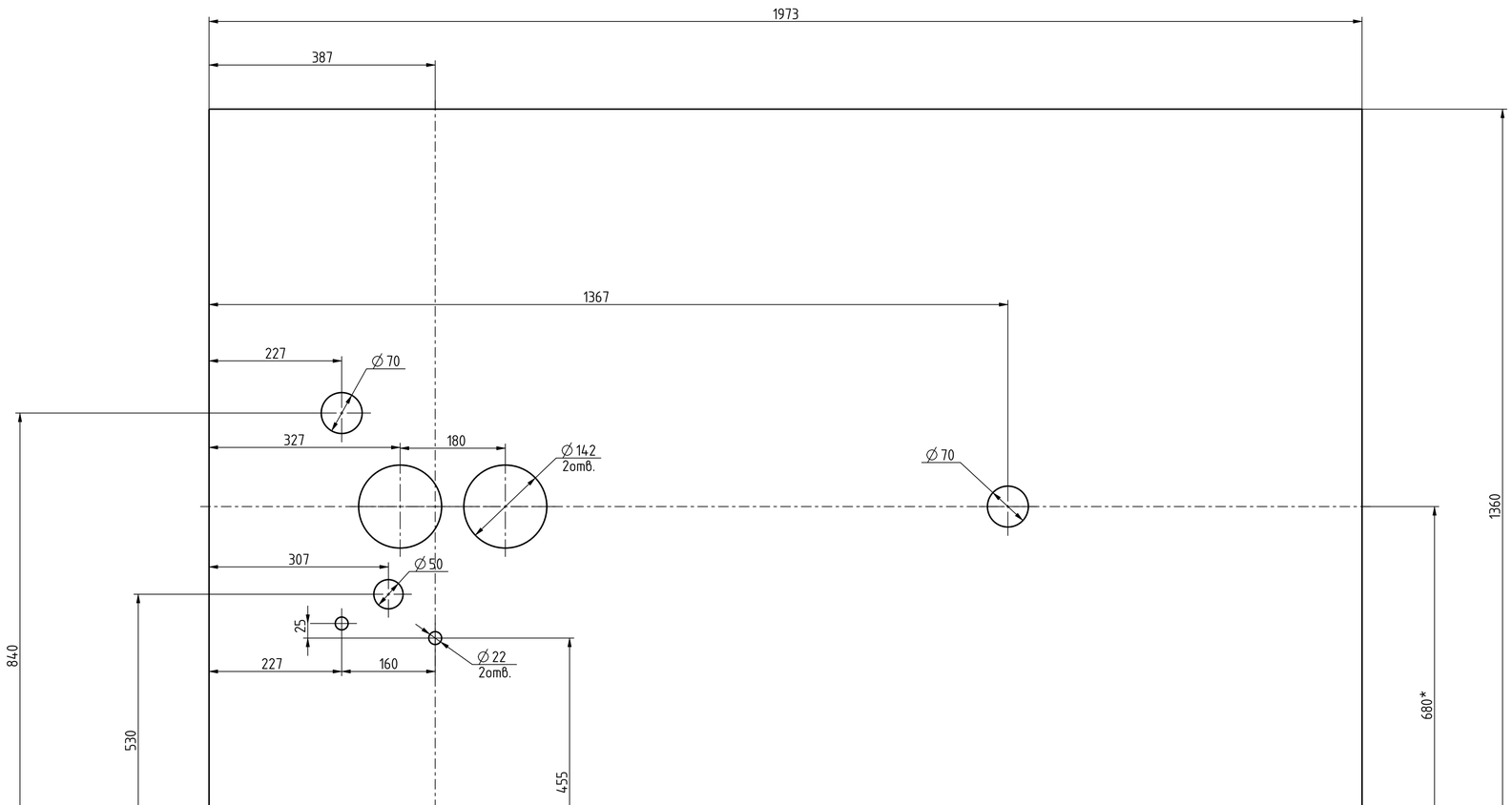

1 Материал: Лист 1,5 ГОСТ 19904-90/
08кп ГОСТ 9045-93
2 Заменитель: сталь 08Ю ГОСТ 9045-93.
3 Неуказанные пред. откл. по ОСТ 37.001.246-82.
4* Размеры для справок.

Изм	Лист	№ докум.	Подп.	Дата	КТ 1590-1839 СБ	Лист 2

Копировал: Формат: А1

Имя модели	КТ1590-1839_СБОРКА	Версия 1.5
Инв. № подл. 56312526	Подп. и дата 19.01.26	Взам. инв. № Инв. № дубл. Подп. дата

ГОСТ 2.106-96 Форма 1

Формат	Зона	Поз.	Обозначение	Наименование	Кол.	Приме-чание
				0.Документация		
			КТ 1590-1839МС	Электронная модель сборочной единицы		
*)			КТ 1590-1839СБ	Сборочный чертеж		
				4.Детали		
А2		1	КТ 1590-1839.001	Секция матрицы	3	
А2		2	КТ 1590-1839.002	Секция пуансона	3	

Перв. примен.

Справ. № КТ 1590-1839.ОС.1.14.К

Подп. и дата

Инв. № дубл.

Взам. инв. № 19.01.26

Подп. и дата

Инв. № подл. 56312532

Изм.	Лист	№ докум.	Подп.	Дата	КТ 1590-1839			
Разраб.		Балцевич И.В.		22.01.2026	Гибочный комплект для детали "Корпус топливного бака"	Лит.	Лист	Листов
Пров.		Карачун И.А.						1
Нач. КБ								
Н. контр.		Карачун И.А.						
Утв.		Богуцкий А.А.						

Копировал Формат А4

Ra 6,3

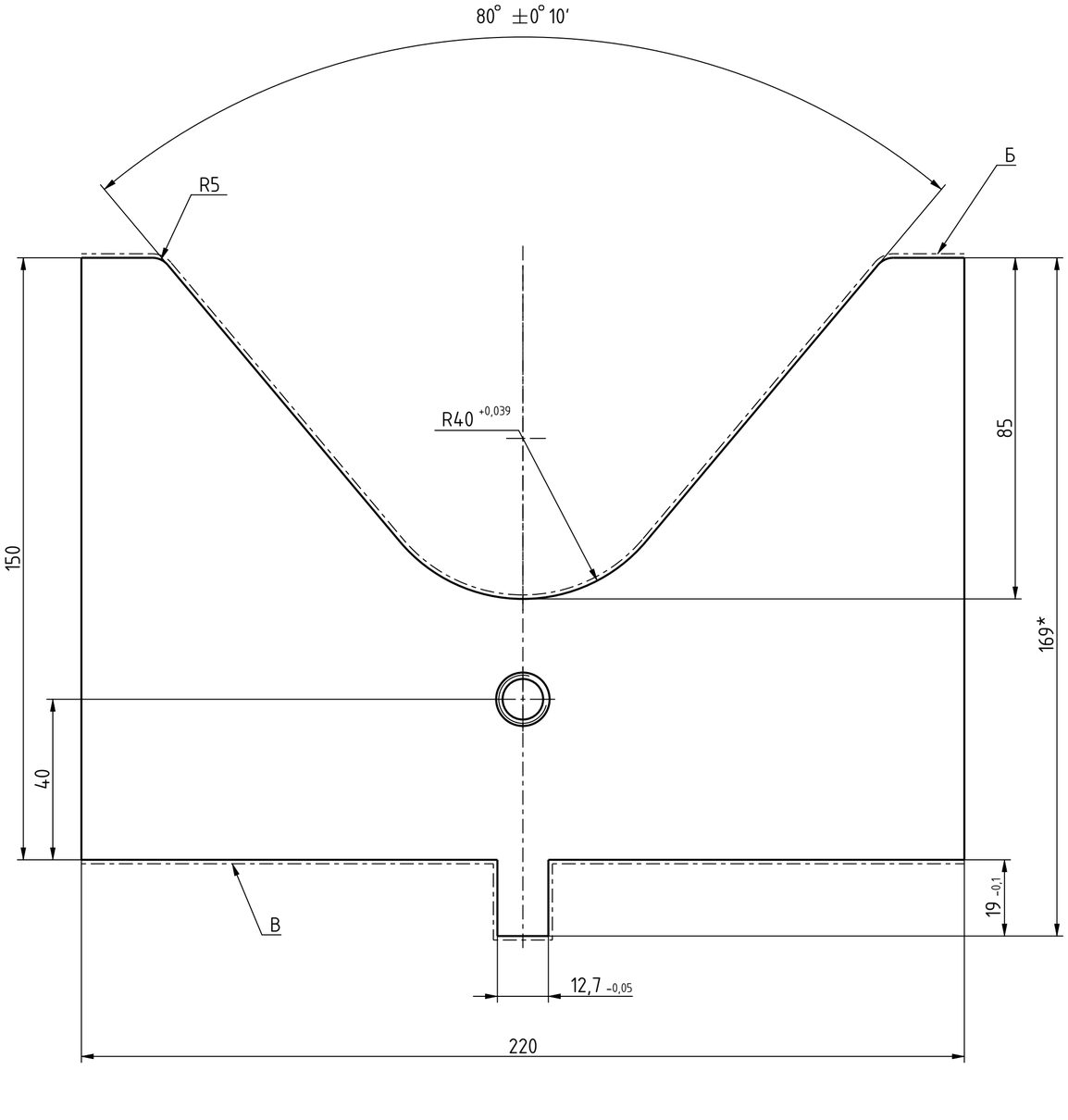

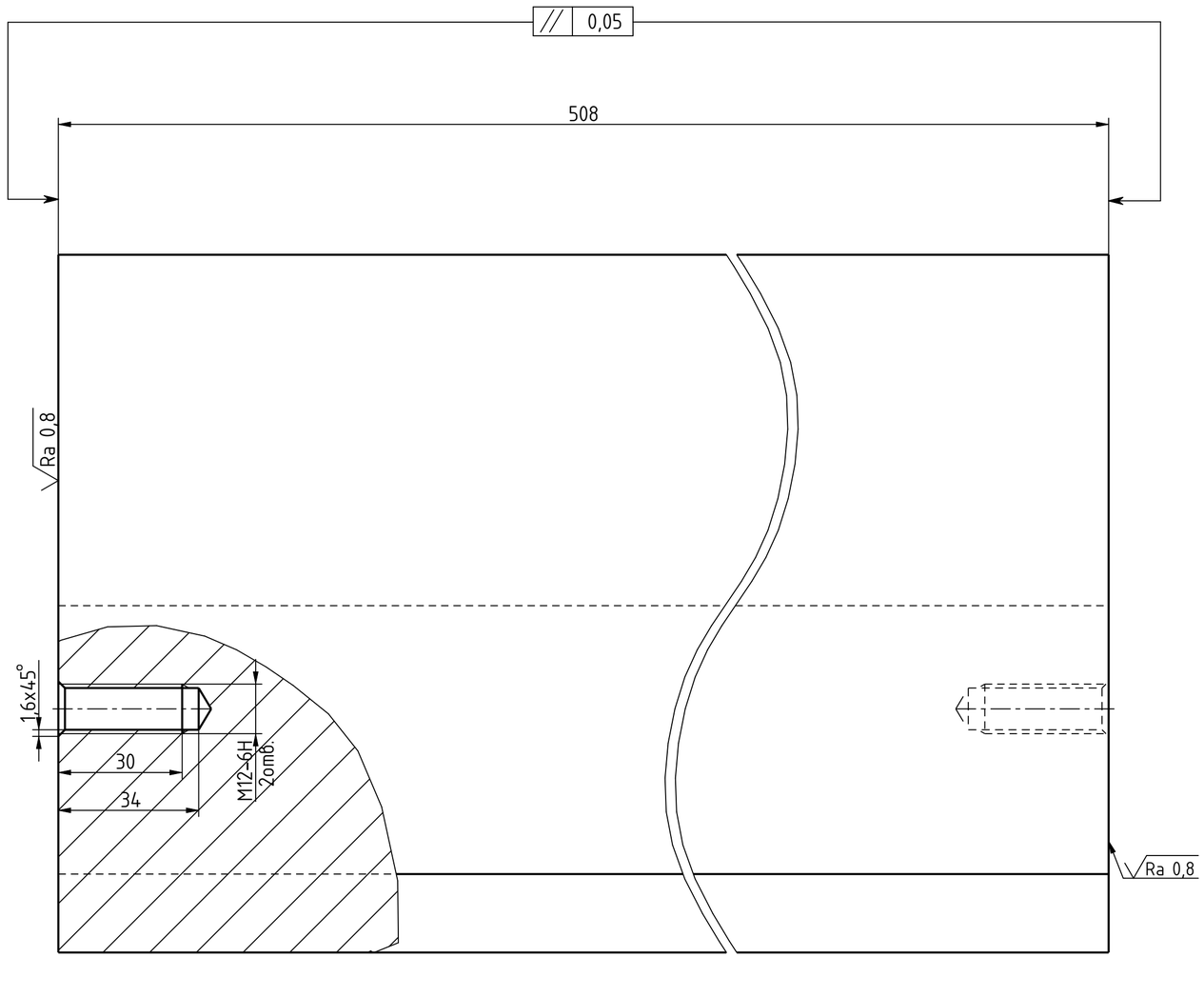

1 56...60 HRC.
2 Заменитель: сталь Х12М, 9ХВГ ГОСТ 5950-2000.
3 Шероховатость поверхности Б – Ra1,6.
4 Шероховатость поверхности В – Ra3,2.
5* Размер для справок.
6 Общие допуски по ГОСТ 30893.1: H14; h14; ±IT14/2.

					КТ 1590-1839.001			
1					Секция матрицы	Лит.	Масса	Масштаб
Изм.	Лист	№ докум.	Подп.	Дата			95,46	1:1
Разраб.		Балцевич				Лист	Листов 1	
Пров.		Карачун						
Т. контр.								
					Сталь Х12МФ ГОСТ 5950-2000			
Н. контр.		Карачун						
Утв.								

Копировал: Формат: А2

Перв. примен. | Справ. № КТ 1590-1839.001 МД

Имя модели	КТ1590-1839_MATRICA	Версия	1.1	Имя чертежа	КТ1590-1839_MATRICA	Версия	1.1
Инв. № подл. 56312528	Подп. и дата 19.01.26	Взам. инв. №	Инв. № дубл.	Подп. дата			

Ra 6,3

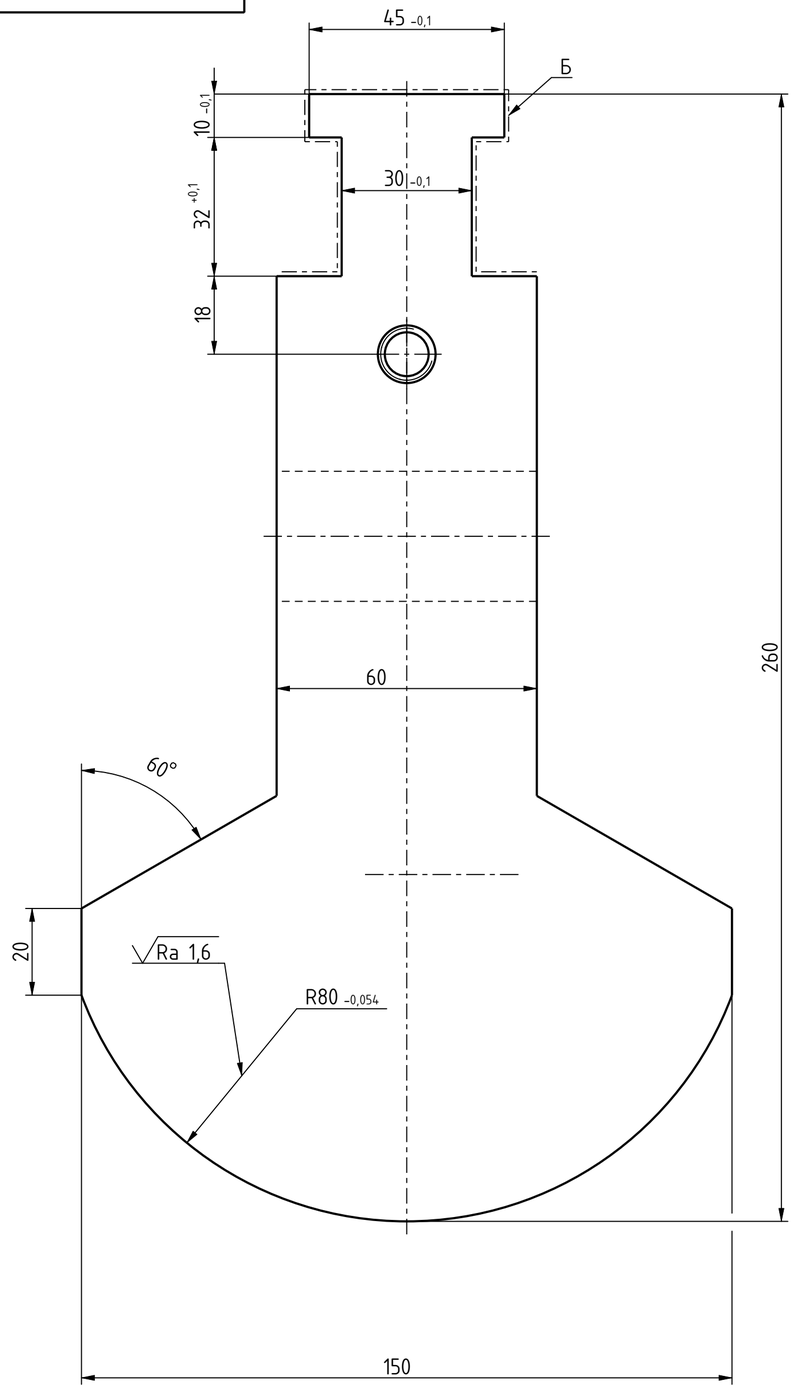

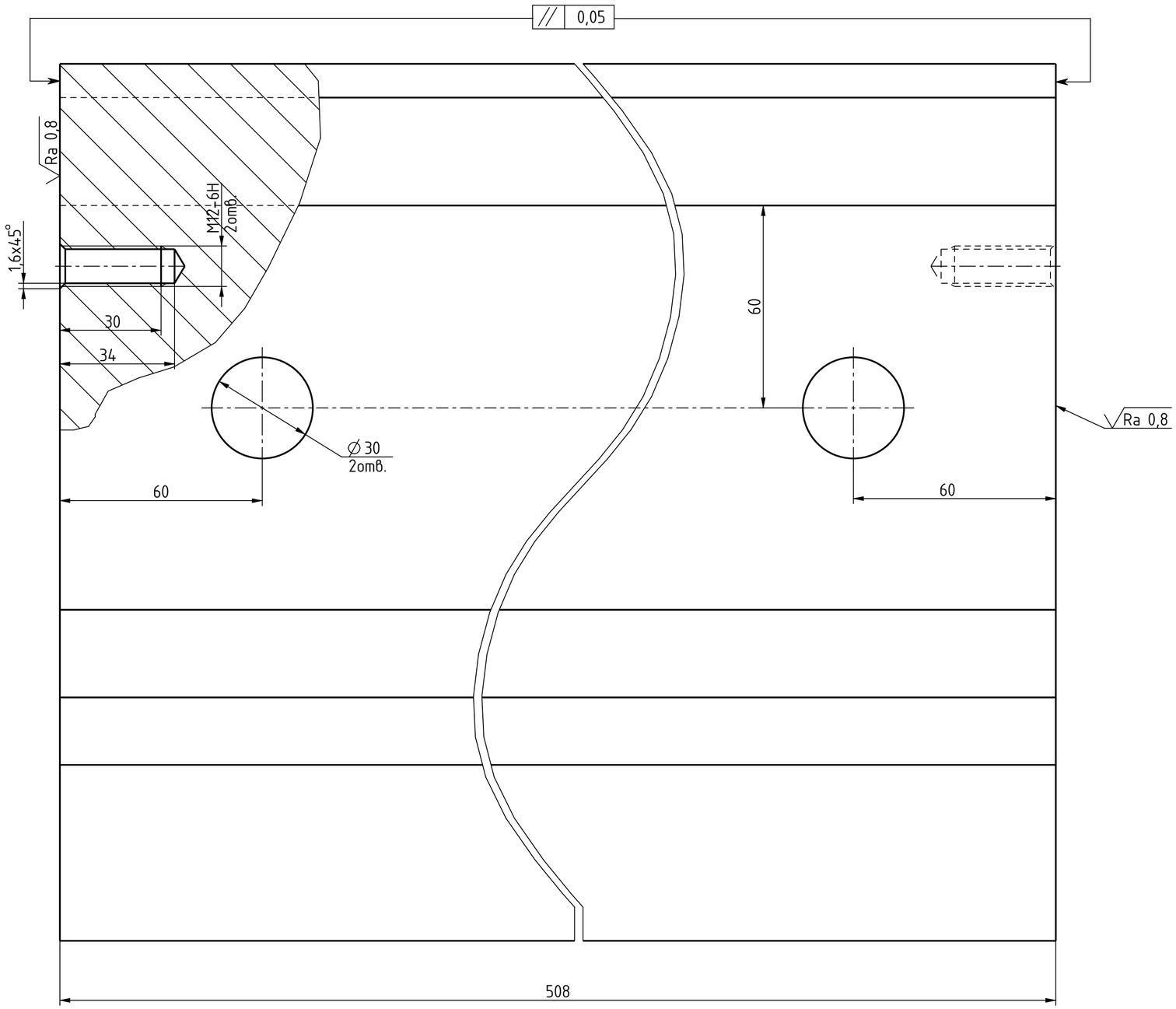

1 54...58 HRC.
2 Заменитель: сталь Х12М, 9ХВГ ГОСТ 5950-2000.
3 Шероховатость поверхности Б - √Ra3,2
4 Общие допуски по ГОСТ 30893.1: H14; h14; ±IT14/2.

					КТ 1590-1839.002			
1					Секция пуансона	Лит.	Масса	Масштаб
Изм.	Лист	№ докум.	Подп.	Дата			78,62	1:1
Разраб.		Балцевич				Лист	Листов 1	
Пров.		Карачун						
Т. контр.								
					Сталь Х12МФ ГОСТ 5950-2000			
Н. контр.		Карачун						
Утв.								

Копировал: Формат: А2

Перв. примен.

Справ. № КТ 1590-1839.002 МД

Подп. дата	Инв. № дубл.	Взам. инв. №	Подп. и дата 19.01.26	Инв. № подл. 56312525

Версия 1.3 | КТ1590-1839_PUANSON | Версия 1.2 | Имя чертежа | КТ1590-1839_PUANSON | Версия 1.3 | Имя модели