003

Rz40(√)

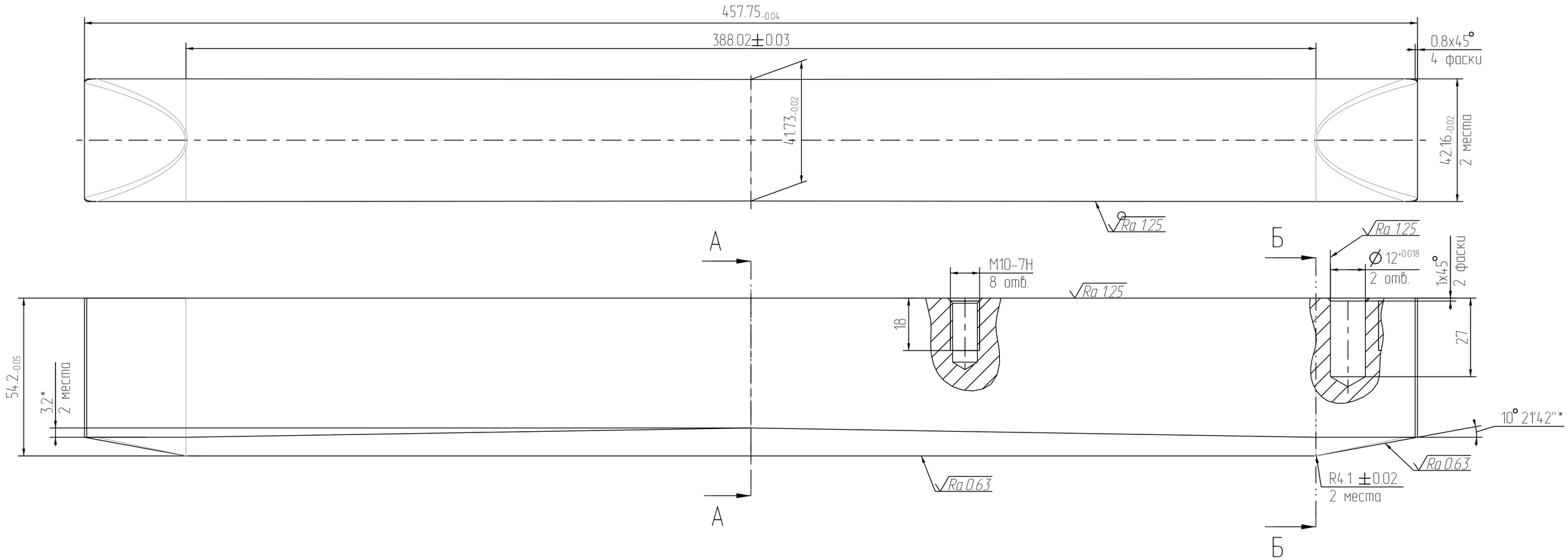

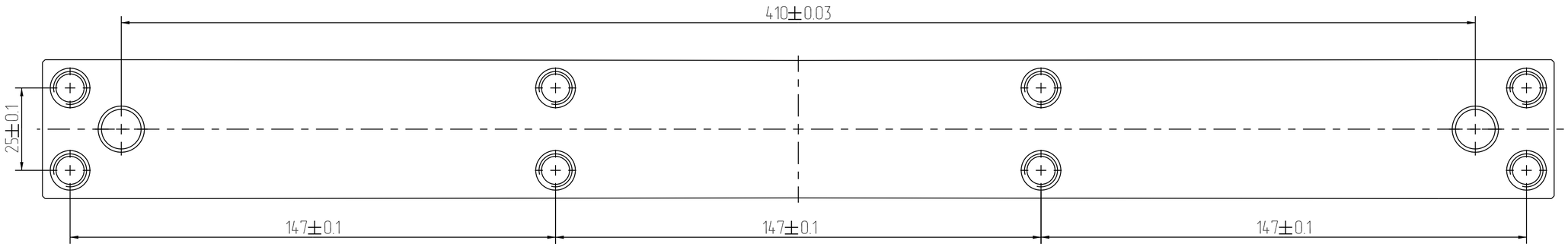

А–А

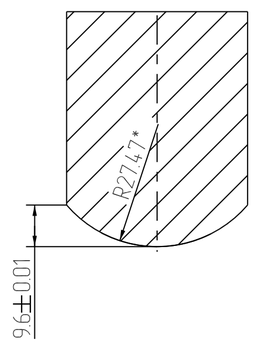

Б–Б

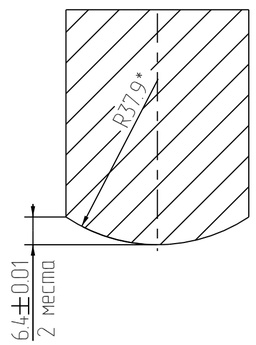

1. 56...58 HRC.
2. ГОСТ 30893.1–2002: h14; ±t2/2.
3. * Размеры для справок.

Файл: PUANSON
Модель: PUANSON

					003			
Изм.	Лист	N докум.	Подп.	Дата	Пуансон	Лит.	Масса.	Масштаб 1:1
Разраб.								
Пров.								
Т.контр.						Лист	Листов 1	
Н.контр.					Сталь Х12Ф1 ГОСТ 5950-2000			
Утв.								

Перв.примен. | Справ.N | Подп. и дата | Инв.N дубл. | Взамин.N | Подп. и дата | Инв.N подл.

Копировал | Формат А2