ПЛК.05.002-У

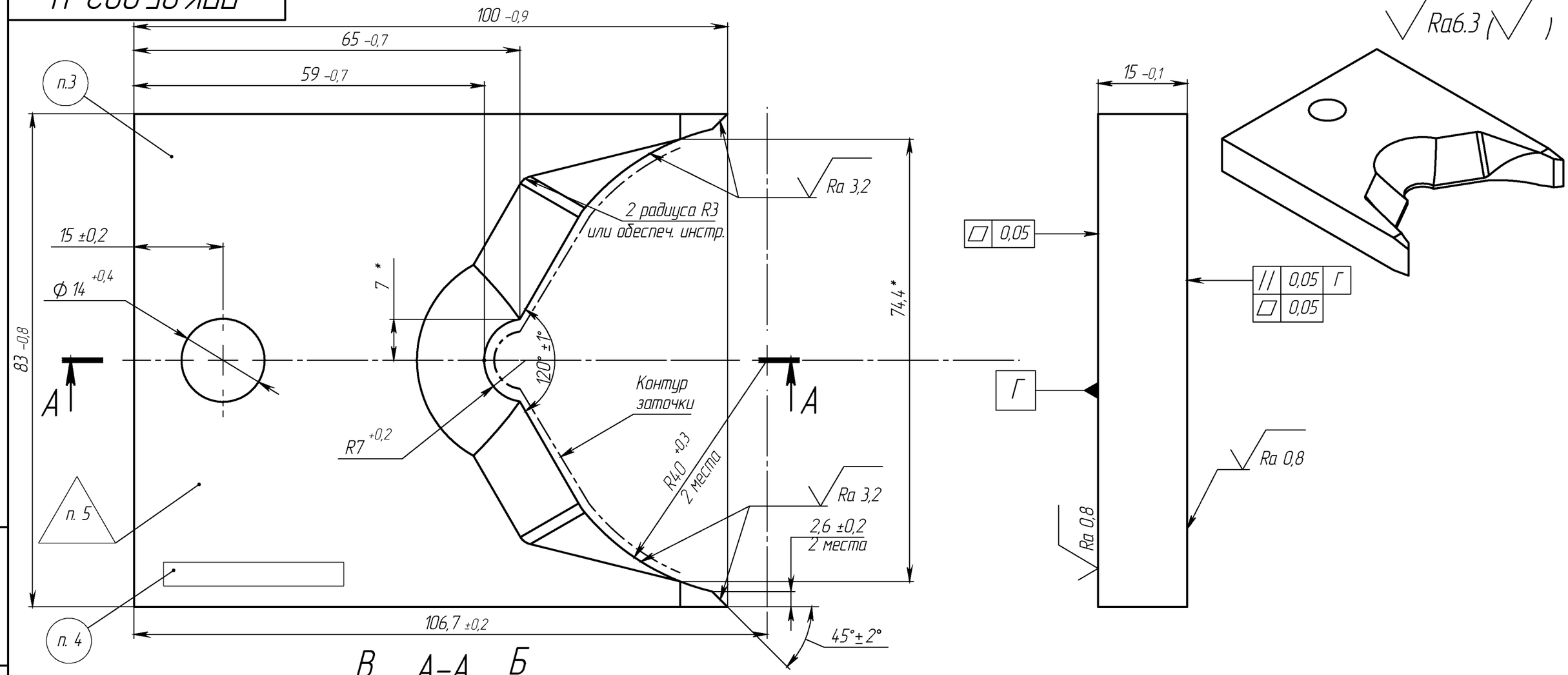

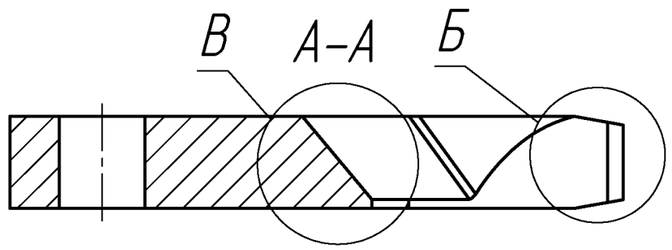

Б (2,5:1)
2 места

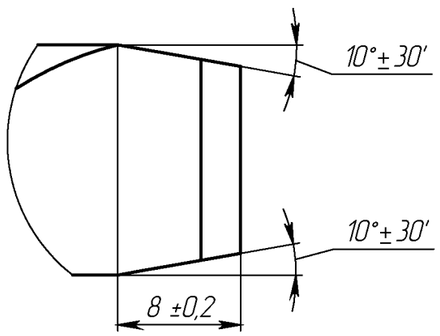

В (2,5:1)

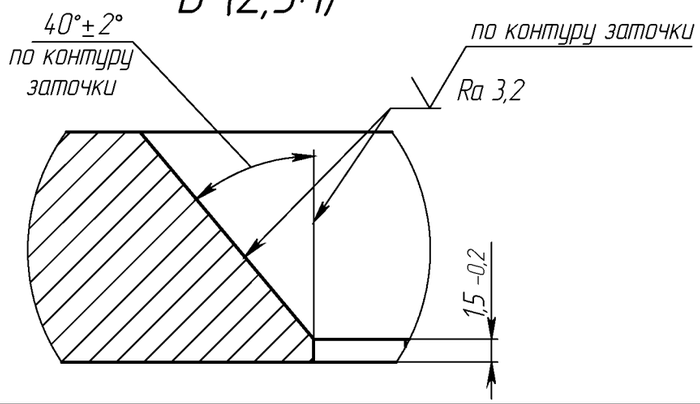

1. 50...55 HRC.
2. Покрытие: Нпб. 9.
3. Маркировать устройством электроэрозионной маркировки (электроискровой карандаш) текст "ПЛК.05.002-У". Высота шрифта 3...4 мм.
4. Маркировать устройством электроэрозионной маркировки (электроискровой карандаш) информацию о заводе-изготовителе, высота шрифта 3...4 мм. Информация о заводе-изготовителе должна состоять из месяца изготовления (две цифры), года изготовления (две последние цифры года), цифрового кода изготовителя (три цифры). Цифровой код изготовителю устанавливает. Пример маркировки: 08.15.175.
5. Клеймить клеймом ОТК.

ПЛК.05.002-У			
Нож	Лит.	Масса	Масштаб
		0,28	1:1,5
	Лист	Листов 2	

Подпись и дата | Инв. № дубл. | Взам. инв. № | Подпись и дата | Инв. № подл.

Копировал | Формат А3