ЮФВК.758412.013

6,3

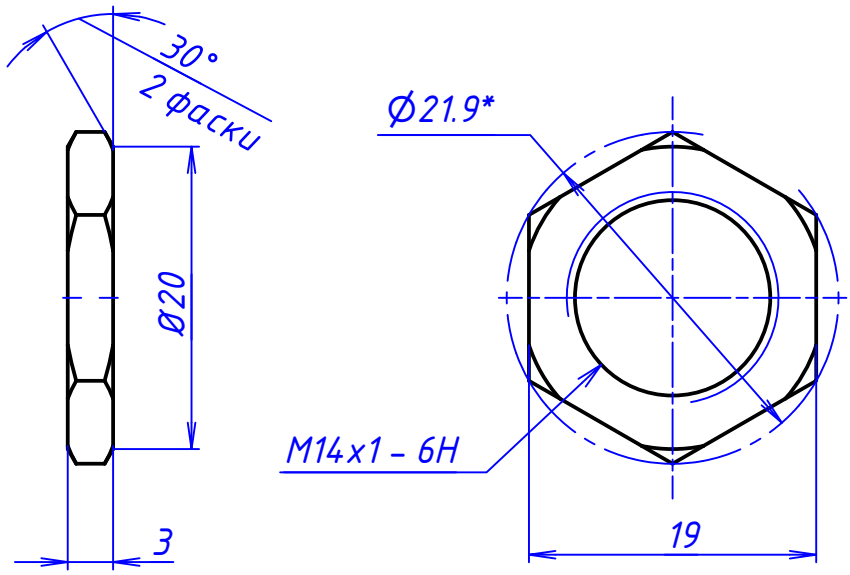

1 * Размер для справок.
2 Острые кромки притупить радиусом не более 0.3 мм или фаской не более 0,3x45°.
3 Покрытие: полирование эл.-химическим способом.
4 Неуказанные предельные отклонения размеров: отверстий H14, валов h14, угловых размеров ±AT16/2, остальных ±IT14/2.

Изм.	Лист	№ докум.	Подп.	Дата
Разраб.		Лепехин		27.09.2022
Пров.				
Т. контр.		Жеребкер		
Нач.отд.				
Н. контр.		Фролова		
Утв.		Немашкалов		

ЮФВК.758412.013

Гайка специальная M14x1

Лит.	Масса	Масштаб
Э	0.004	2 : 1

Лист | Листов 1

Сталь 08Х18Н10Т ГОСТ 5632-72

Перв. примен.

Справ. №

Подп. и дата

Инв. № дубл.

Взам. инв. №

Подп. и дата

Инв. № подл.