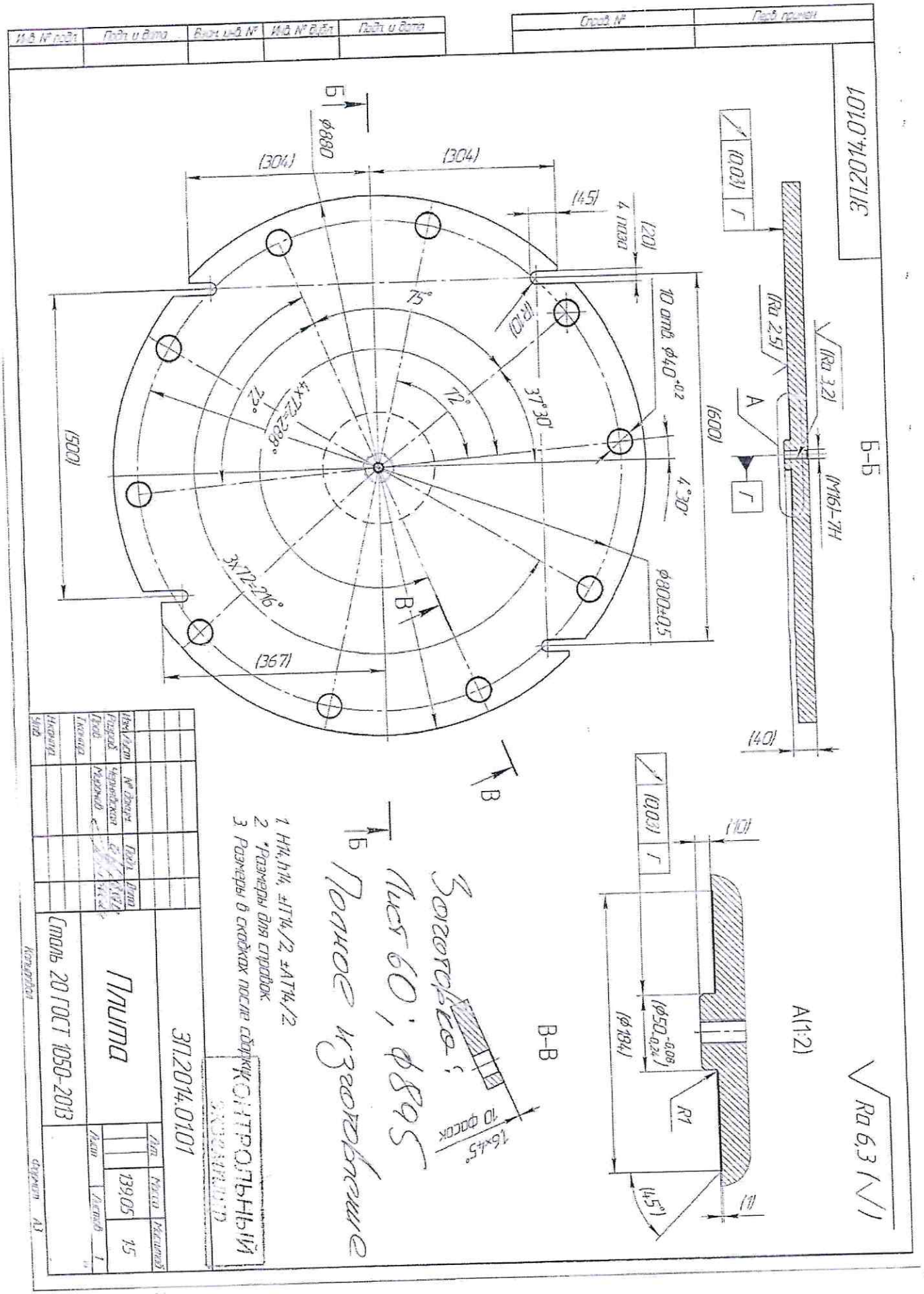
Инв. № подл.
Подп. и дата
Взам. инв. №
Инв. № дубл.
Подп. и дата
Справ. №
Перв. примен.
ЗП.2014.01.01
Б-Б
А(1:2)
В-В
Ra 6,3 (√)
Заготовка: Лист 60; ф895
Полное изготовление
1. H14, h14, ±IT14/2, ±AT14/2
2. *Размеры для справок.
3. Размеры в скобках после сборки
КОНТРОЛЬНЫЙ ЭКЗЕМПЛЯР
Плита
Сталь 20 ГОСТ 1050-2013
ЗП.2014.01.01
Лит.
Масса
Масштаб
139,05
1:5
Лист
Листов
1
Изм. Лист
№ докум.
Подп.
Дата
Разраб.
Черняевская
Пров.
Миронов
Т.контр.
Н.контр.
Утв.
Копировал
Формат А3

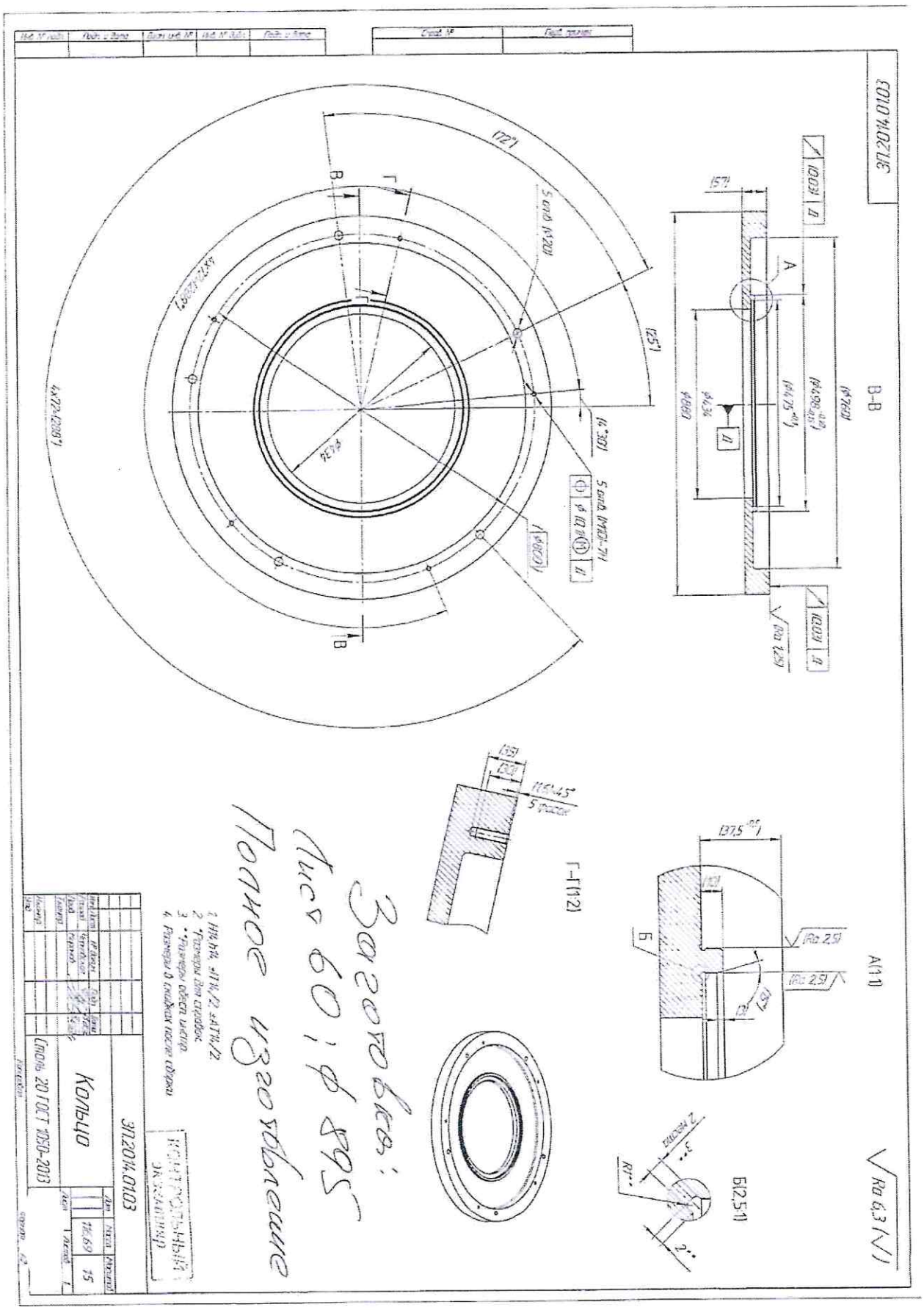
ЗП.2014.01.03
В-В
А(1:1)
Б(2,5:1)
Г-Г(1:2)
Ra 6,3
Заготовка:
Лист 60; ф 895
Полное изготовление
Кольцо
Сталь 20 ГОСТ 1050-2013
ЗП.2014.01.03
Контрольный экземпляр