СТРИ.741572.001

Ra 6,3

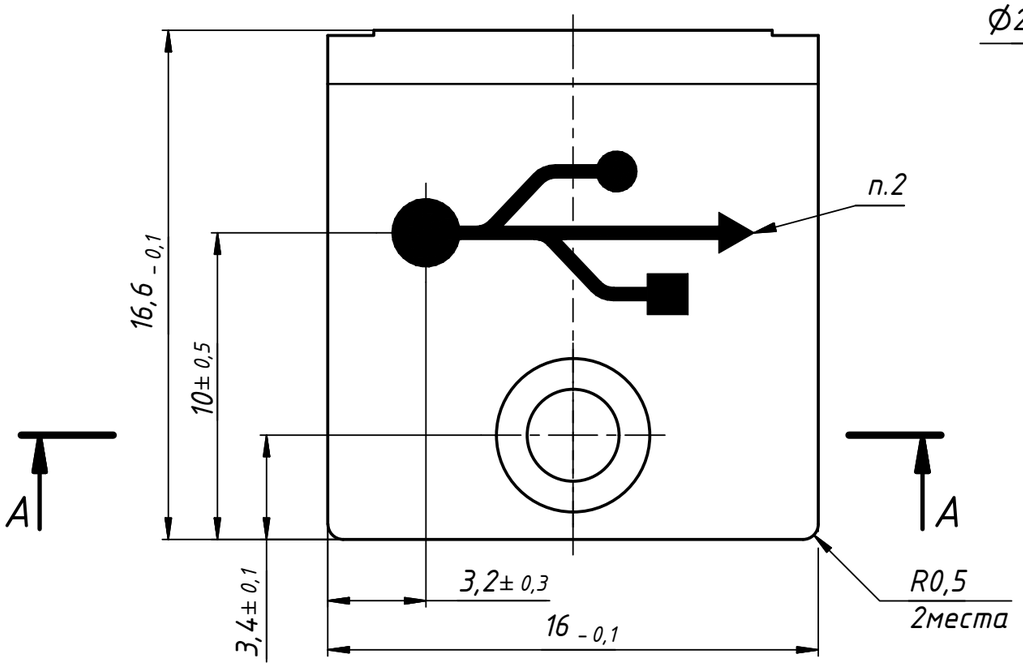

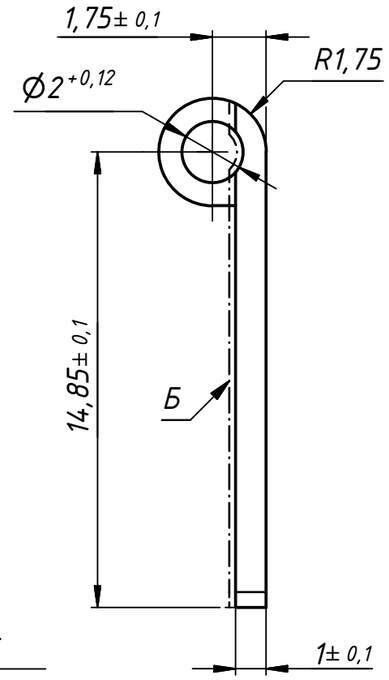

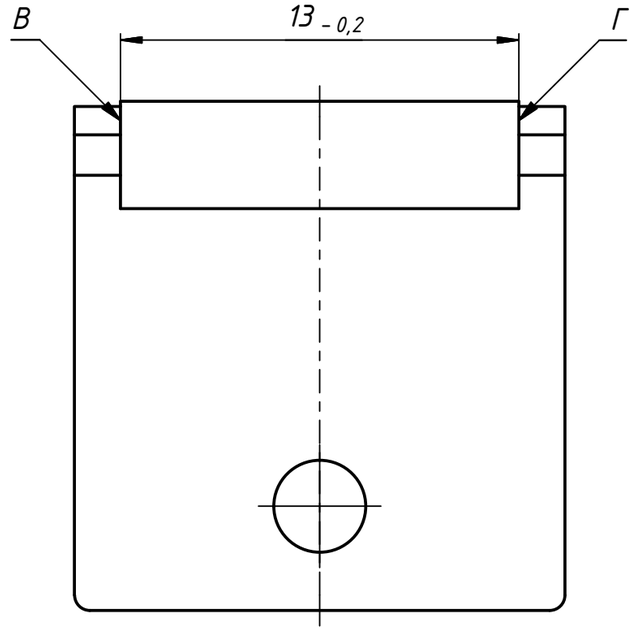

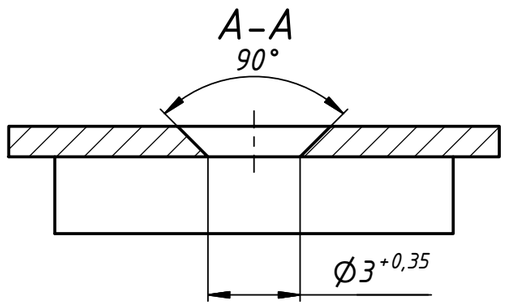

1. Покрытие: Хим. Окс. э/Краска порошковая ЭПЭ RAL 9005 "муар", кроме поверхности Б, В, Г и отв. Ø2 мм.
2. Символ "USB" выполнить методом сеткографии краской ТНПФ-84 (белой) в соответствии с файлом "Символ USB для СТРИ.741572.001.cdr".
3. Остальные ТТ по ОСТ4 Г0.070.014.

					СТРИ.741572.001			
Изм.	Лист	№ докум.	Подп.	Дата	Крышка	Лит.	Масса	Масштаб
Разраб.		Курносов		09.24			0,8 г	5 : 1
Пров.		Синицын				Лист	Листов 1	
Т. контр.								
					Сплав Д16 ГОСТ 4784-97	ООО "ТЕХНОПРОГ"		
Н. контр.								
Утв.		Лепихов						

Перв. примен. | Справ. № | Подп. и дата | Инв. № дубл. | Взам. инв. № | Подп. и дата | Инв. № подл.

Копировал | Формат А3