130.3.127/178.10.001

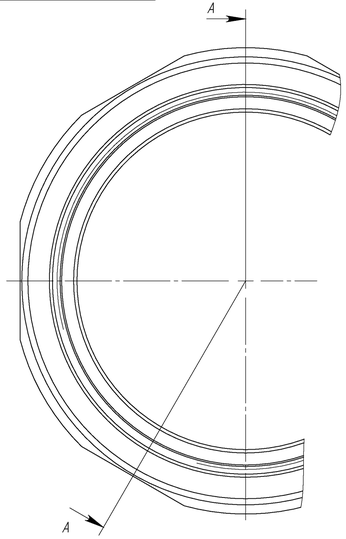


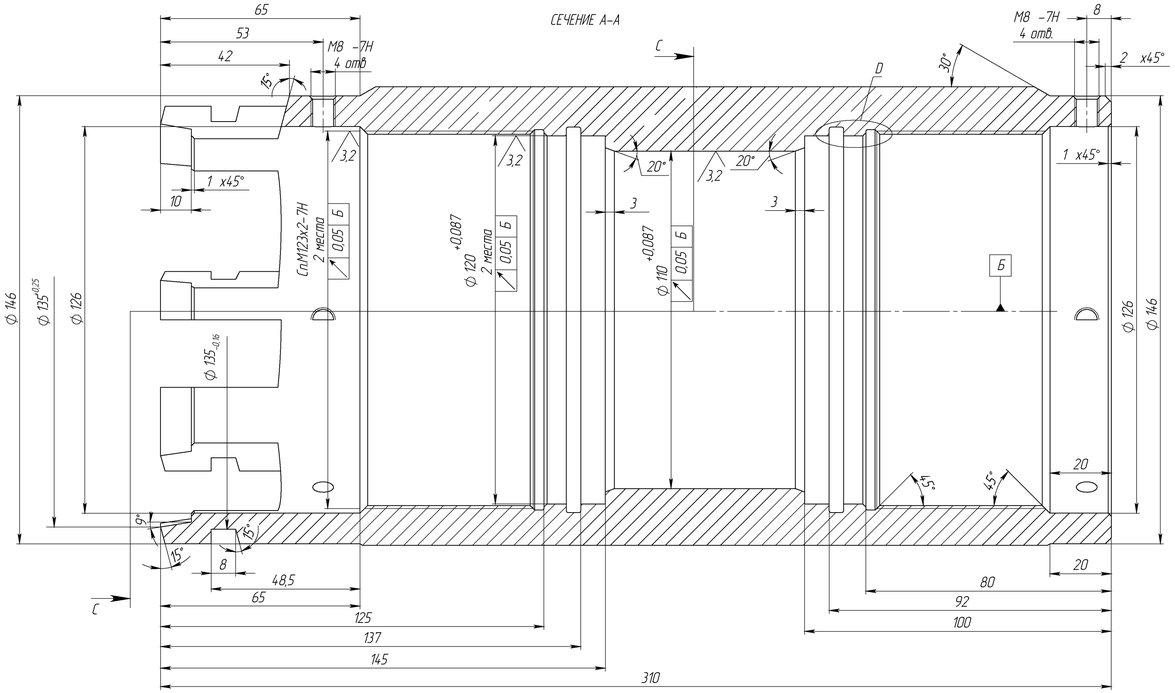


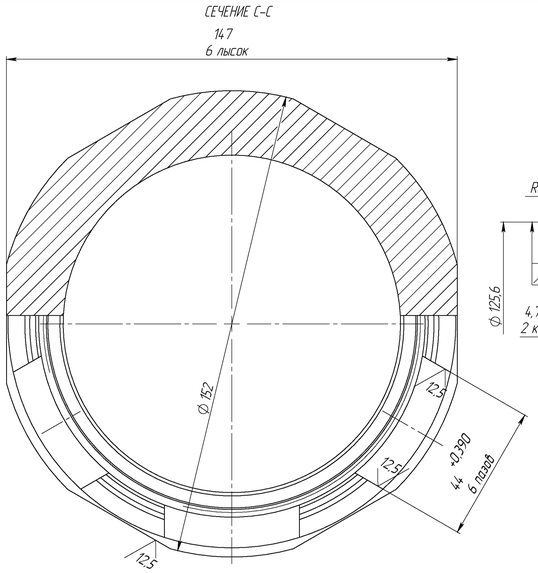


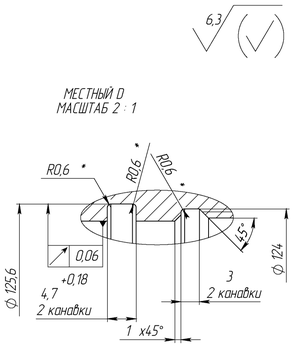


1. 28...34 HRC.
2. H12, h12, ±IT12/2, ±AT16/2.
3. *Размеры обеспечить инструментом.
4. Покрытие Хим. Фос. прм ГОСТ 9.306-85. Налет соли не допускается. Допускается замена на Хим. Окс. ГОСТ 9.306-85.
5. Маркировать обозначение на бирке.

| | | | | | | | | |
|---|---|---|---|---|---|---|---|---|
| | | | | | 130.3.127/178.10.001 | | | |
| Изм. | Лист | № докум. | Подп. | Дата | Переводник | Лит. | Масса | Масштаб |
| Разраб. | | | | | | | 13,3 | 1:1 |
| Пров. | | | | | | Лист | | Листов 1 |
| Т.контр. | | | | | | | | |
| Н.контр. | | | | | Труба 152х22 ГОСТ 8732-78 / В 40Х ГОСТ 8731-74 | | | |
| Утв. | | | | | | | | |

Формат А4х4

Перв. примен. | Справ. № | Подп. и дата | Инв. № дубл. | Взам. инв. № | Подп. и дата | Инв. № подл.