10.1.11-00.00.000 СБ

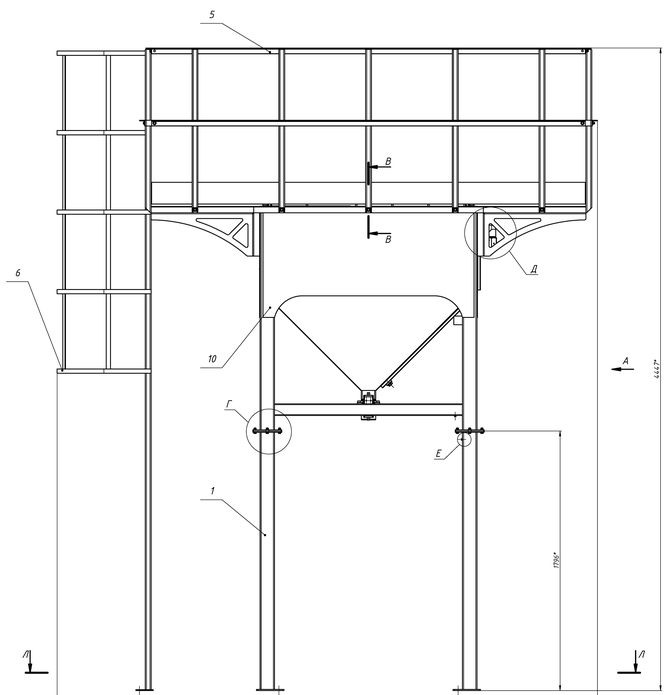

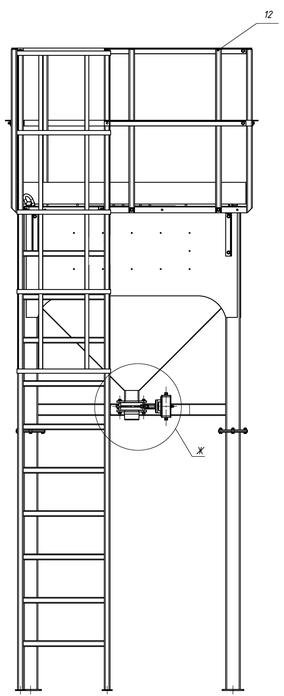

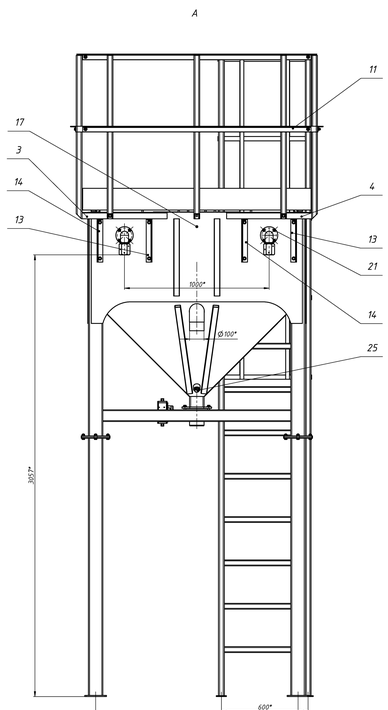

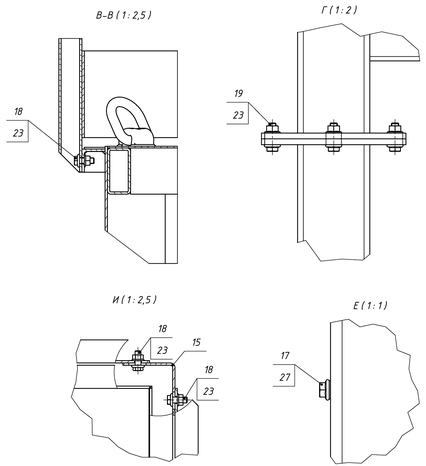

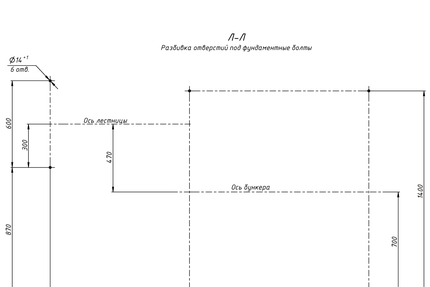

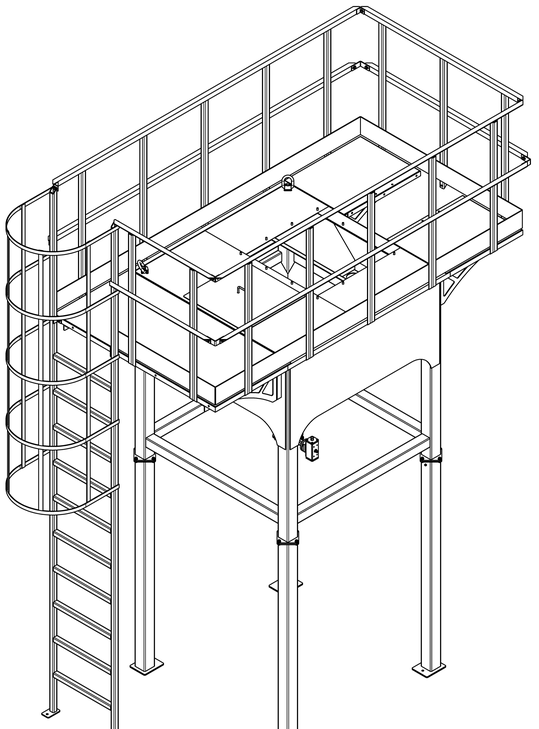

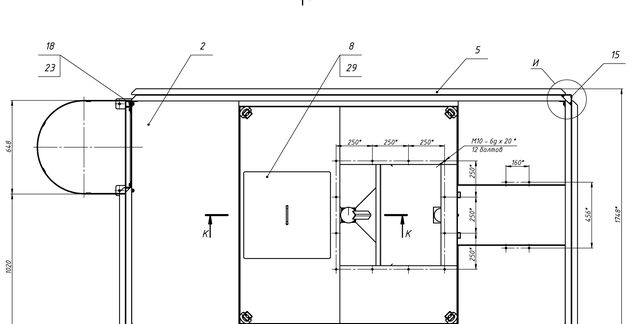

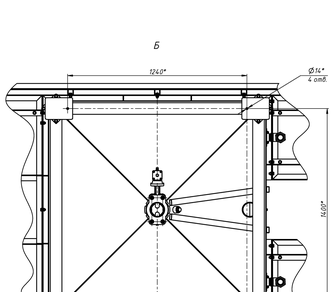

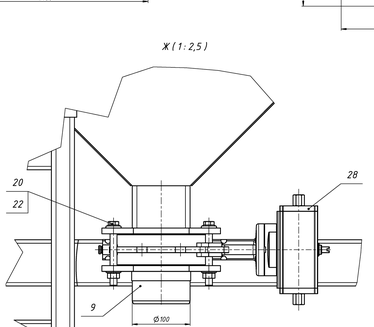

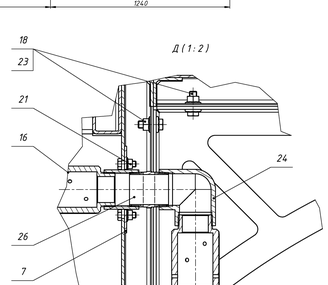

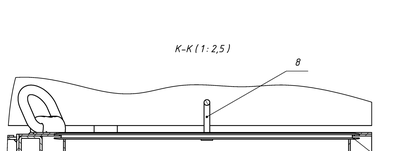

1 *Размеры для справок.
2 Неуказанные предельные отклонения размеров ±IT14/2.
3 На завода-изготовителя произвести контрольную сборку.
4 Маркировать обозначением чертежа любым удобным способом.

						10.1.11–00.00.000 СБ		
Изм.	Лист	№ докум.	Подп.	Дата			Лит.	Масса	Масштаб
Разраб.					Силос			973,8	1:10
Пров.									
Т. контр.					Сборочный чертеж		Лист	Листов	1
Н. контр.									
Утв.									

Копировал

Формат А1х3

Перв. примен.

Справ. №

Подп. и дата

Инв. № дубл.

Взам. инв. №

Подп. и дата

Инв. № подл.