Перв. примен. P72.41.015

Справ. №

Подп. и дата

Инв. № дубл.

Взам. инв. №

Подп. и дата

Инв. № подл.

P72.41.017

Ra 6,3

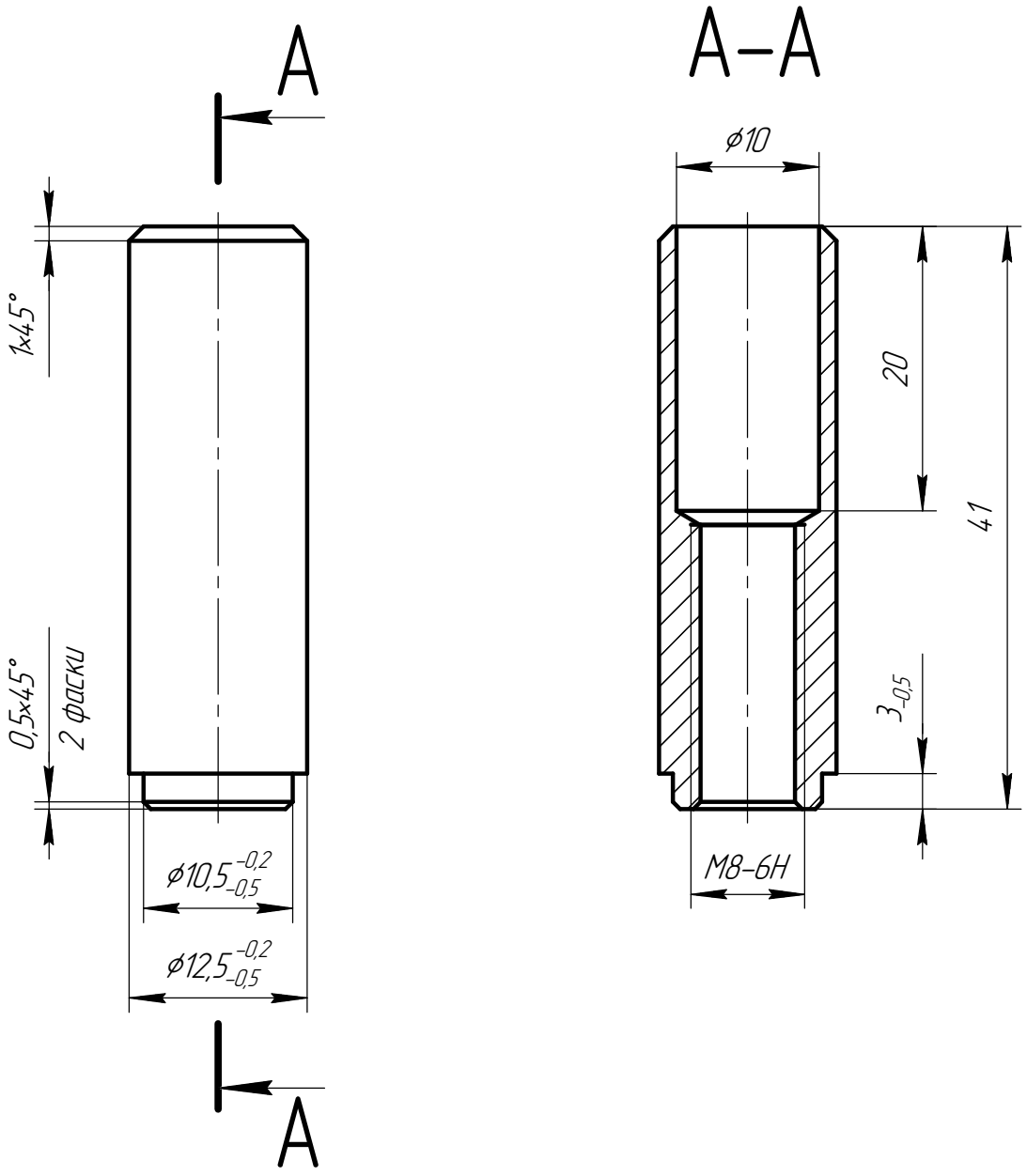

1 Неуказанные предельные отклонения размеров H14, h14, ±IT14/2.
2 Покрытие: Ан.Окс.нв.
3 Остальные ТТ по 00000.002ТУ.

Изм.	Лист	№ докум.	Подп.	Дата
Разраб.				
Пров.				
Т.контр.				
Нач. КБ				
Н.контр.				
Утв.				

P72.41.017

Втулка M8

Лит.	Масса	Масштаб
0_1	0,01	2:1
Лист	Листов 1	

Сплав АД31
ГОСТ 4784–2019

Копировал

Формат A4