РК3-НМI2170-018184-01

Ra 6,3 (Ra 6,3)

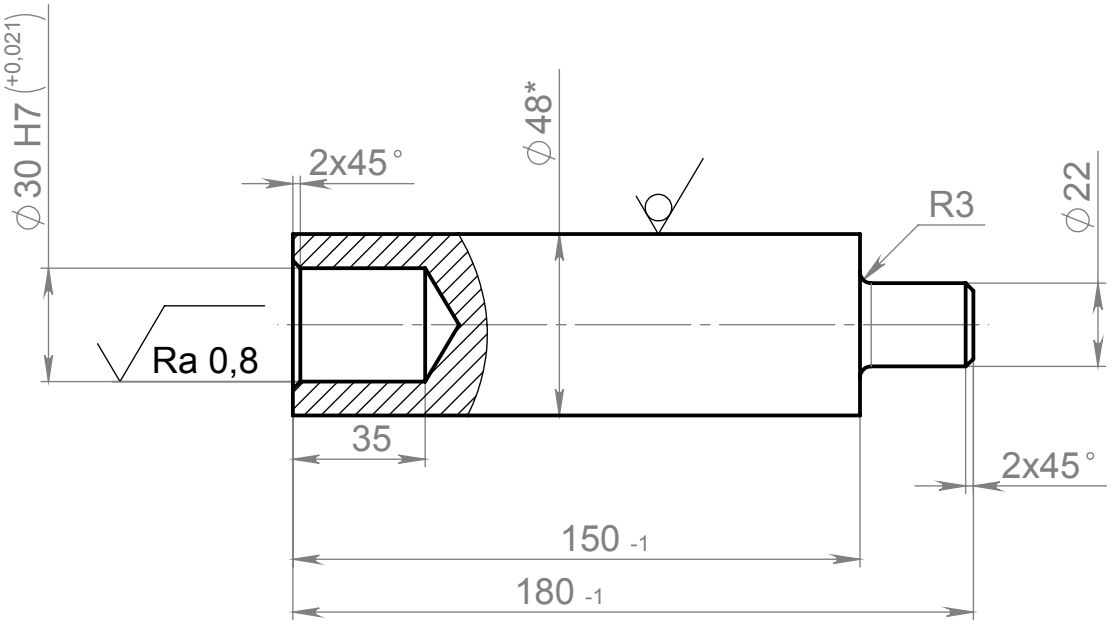

1. 35...40 HRC.
2. * Размер для справок.
3. Общие допуски по ГОСТ 30893.1: h14, ±IT14/2.

Изм.	Лист	№ докум.	Подп.	Дата
Разраб.				
Пров.				
Т. контр.				
Н. контр.				
Утв.				

РК3-НМI2170-018184-01

Корпус цапфы

Лит.	Масса	Масштаб
	2,0	1:2
Лист	Листов 1	

Круг В1-48 ГОСТ 2590-2006
45 ГОСТ 1050-2013

Перв. примен.

Справ. №

Подп. и дата

Инв. № дубл.

Взам. инв. №

Подп. и дата

Инв. № подл.

Копировал

Формат А4