РК3-НМI2170-017367

Ra 6,3 (√)

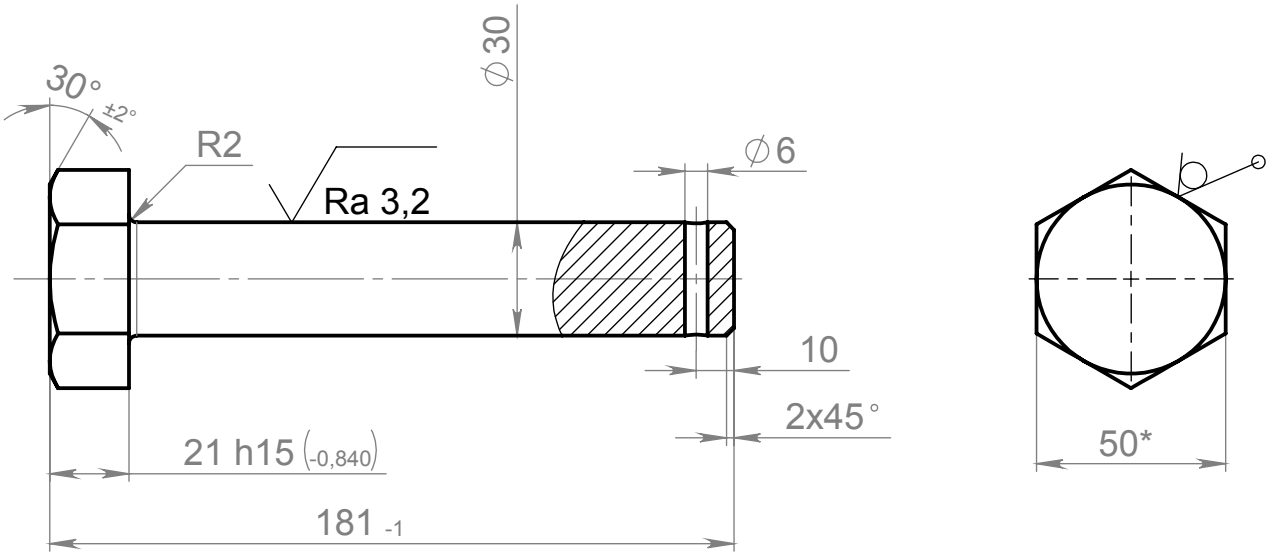

1. 35...40 HRC.
2. * Размер для справок.
3. Общие допуски по ГОСТ 30893.1: H14, h14, ±IT14/2.

Изм.	Лист	№ докум.	Подп.	Дата
Разраб.				
Пров.				
Т. контр.				
Н. контр.				
Утв.				

РК3-НМI2170-017367

Палец

Лит.	Масса	Масштаб
	1,2	1:2
Лист	Листов 1	

Шестигранник h12-50 ГОСТ 8560-78 / 40Х ГОСТ 4543-2016

Перв. примен. | Справ. № | Подп. и дата | Инв. № дубл. | Взам. инв. № | Подп. и дата | Инв. № подл.

Копировал | Формат А4