002.005.000.000.006

Перв. примен. 002.000.000.000.000 СБ

Справ. №

Подп. и дата

Инв. № дубл.

Взам. инв. №

Подп. и дата

Инв. № подл.

Ra6,3 (√)

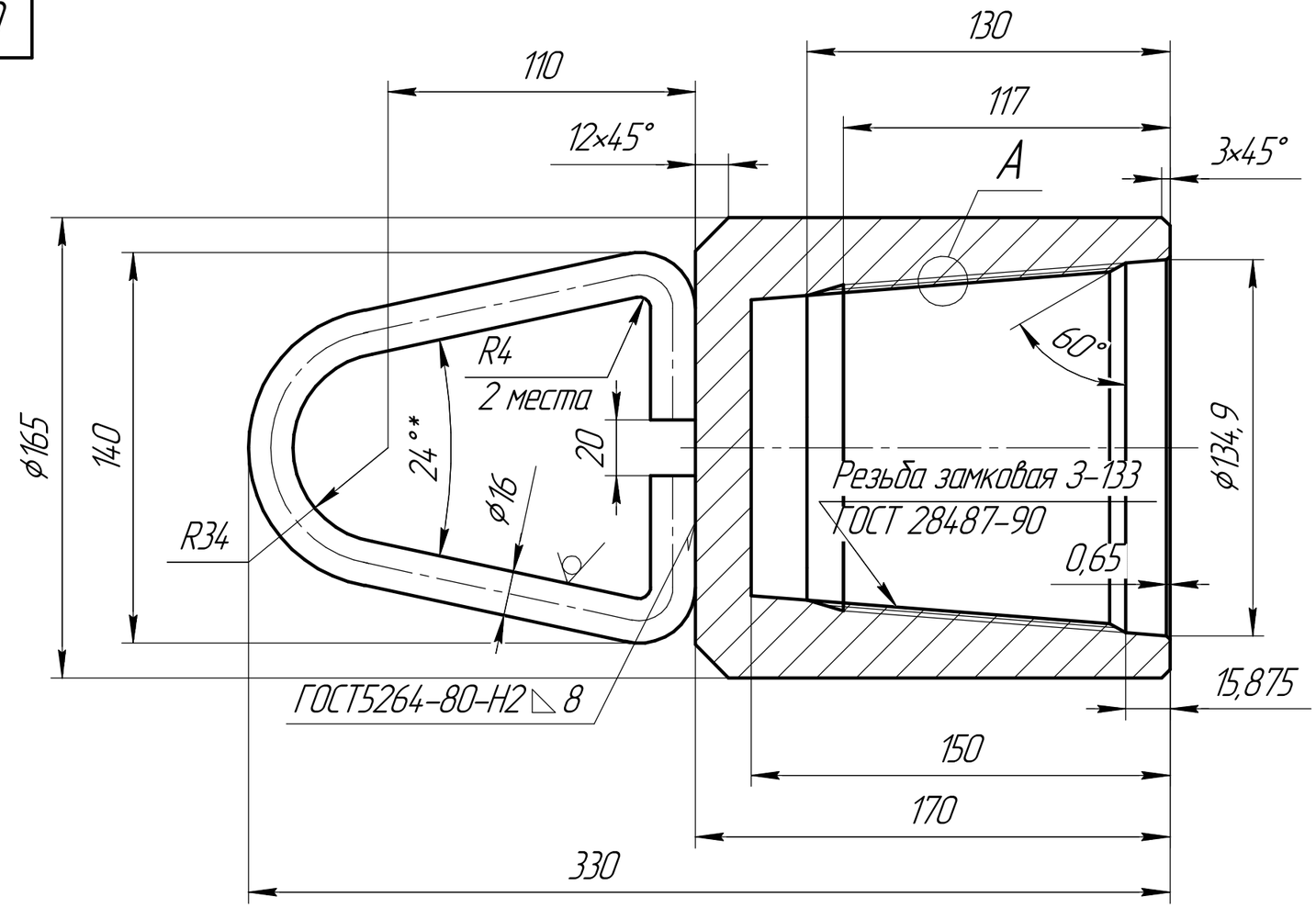

1шт.

A 5:1

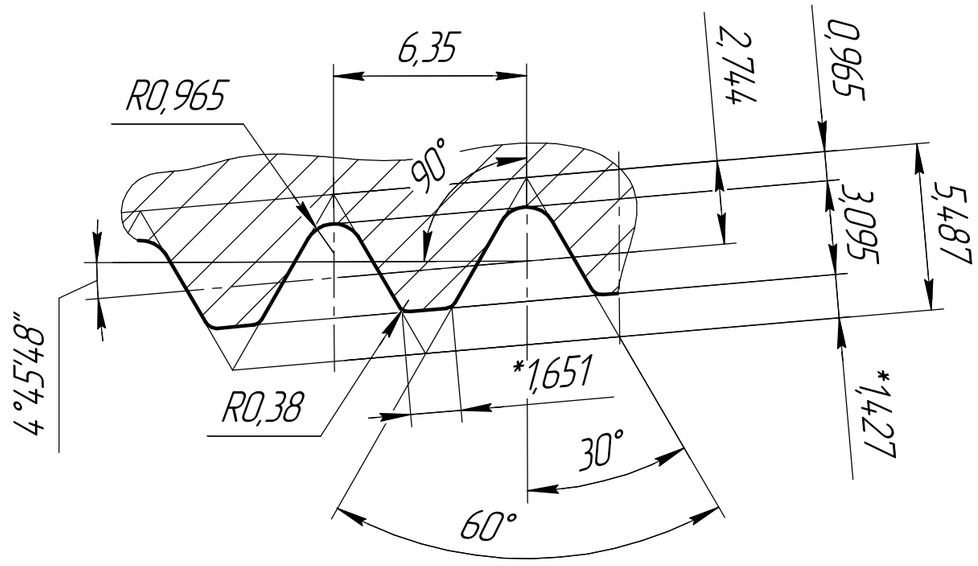

1. 32 ... 38 HRCэ.
2. *Размер для справок.
3. H12; h12; $\pm\frac{IT12}{2}$.
4. Острые кромки притупить R0,1.

Изм.	Лист	№ докум.	Подп.	Дата
Разраб.				
Пров.				
Т.контр.				
Н.контр.				
Утв.				

002.005.000.000.006

Колпак 3-133

Лит.	Масса	Масштаб
		1:2
Лист	Листов 1	

Сталь 40ХН ГОСТ 4543-71

Копировал

Формат А3