002005000000001

Ra6,3 (√)

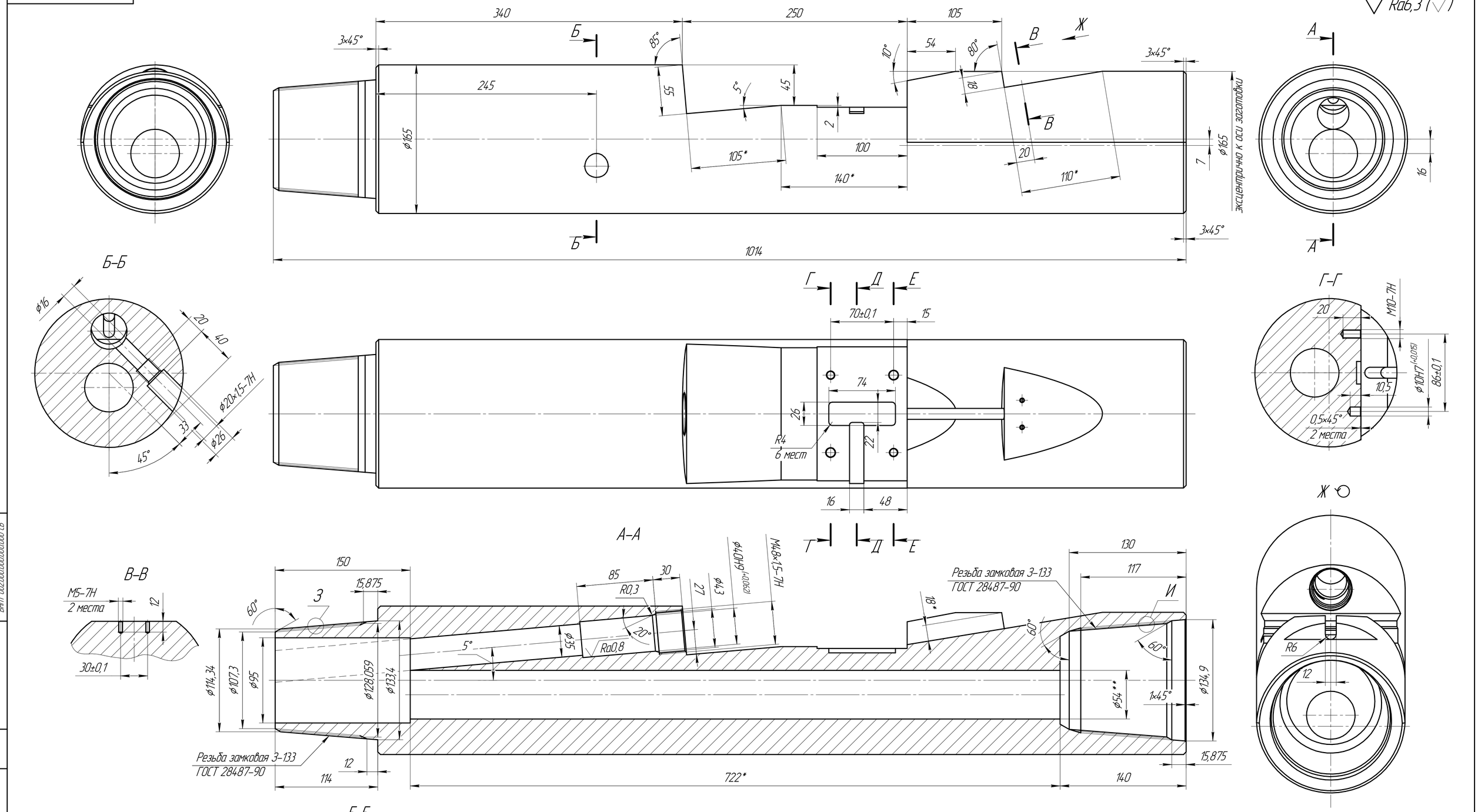

1шт.

1. 32 ... 38 HRCэ.
2. *Размер для справок.
3. **Отв. допускается выполнить с двух сторон на встречу.
4. H12; h12; $\pm\frac{IT12}{2}$.
5. Острые кромки притупить R0,1.

					002.005.000.000.001			
Изм.	Лист	№ докум.	Подп.	Дата	Боковой переводник 3-133	Лит.	Масса	Масштаб 1:2
Разраб.						Лист	Листов 1	
Пров.								
Т.контр.								
Н.контр.					Сталь 40ХН ГОСТ 4543-71			
Утв.								

Копировал

Формат А2×2

Перв. примен. 6ЛПТ 002.000.000.000.000 СБ

Справ. №

Подп. и дата

Инв. № дубл.

Взам. инв. №

Подп. и дата

Инв. № подл.