002.004.000.000.009

Перв. примен. | 002.000.000.000.000 СБ

Справ. №

Ra6,3

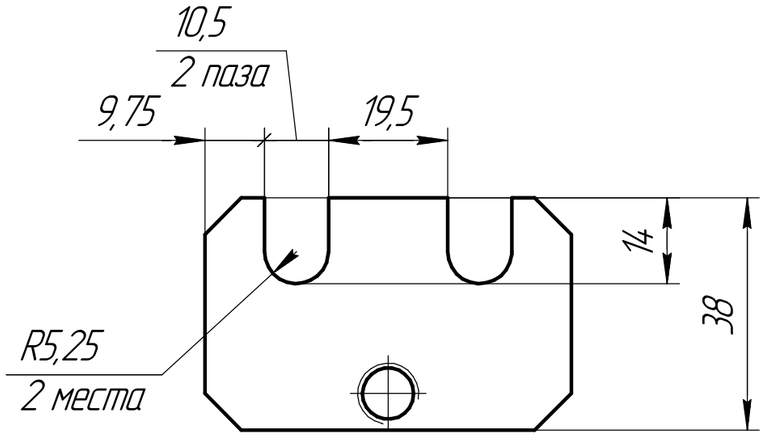

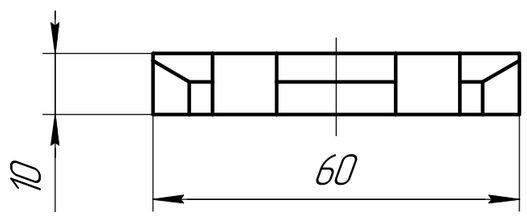

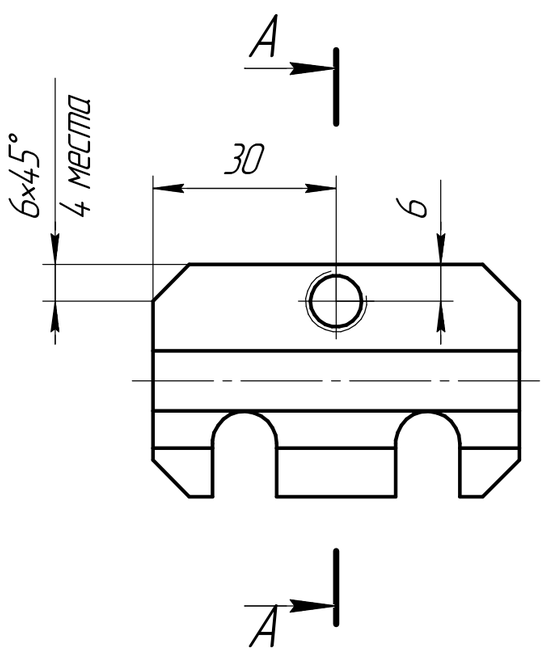

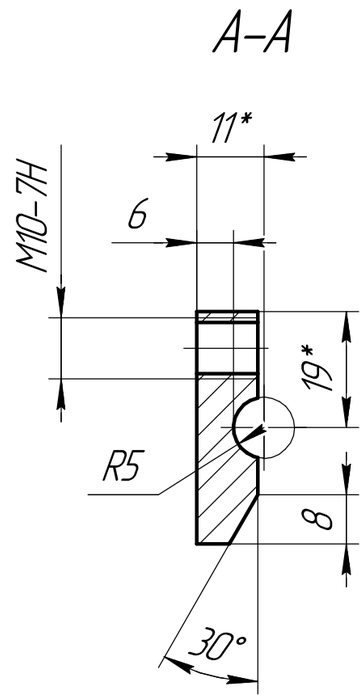

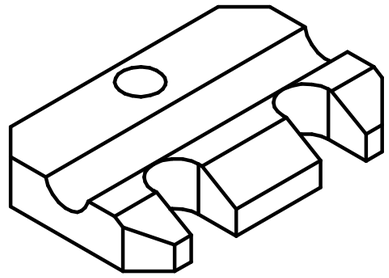

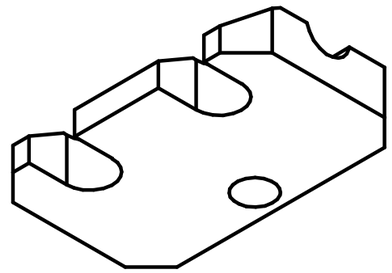

2шт.

1. *Размер установки инструмента.
2. 32 ... 38 HRCэ.
3. H12; $\pm\frac{IT12}{2}$.
4. Острые кромки притупить R0,1.

Изм.	Лист	№ докум.	Подп.	Дата	002.004.000.000.009		
Разраб.					Плашка	Лит.	Масса	Масштаб 1:1
Пров.						Лист	Листов 1
Т.контр.							
Н.контр.					Сталь 40ХН ГОСТ 4543-71		
Утв.							

Подп. и дата | Инв. № дубл. | Взам. инв. № | Подп. и дата | Инв. № подл.

Копировал | Формат А3