Перв. примен. Р66.20.010

Справ. №

Подп. и дата

Инв. № дубл.

Взам. инв. №

Подп. и дата

Инв. № подл.

Р66.20.011

Ra 12,5 (√)

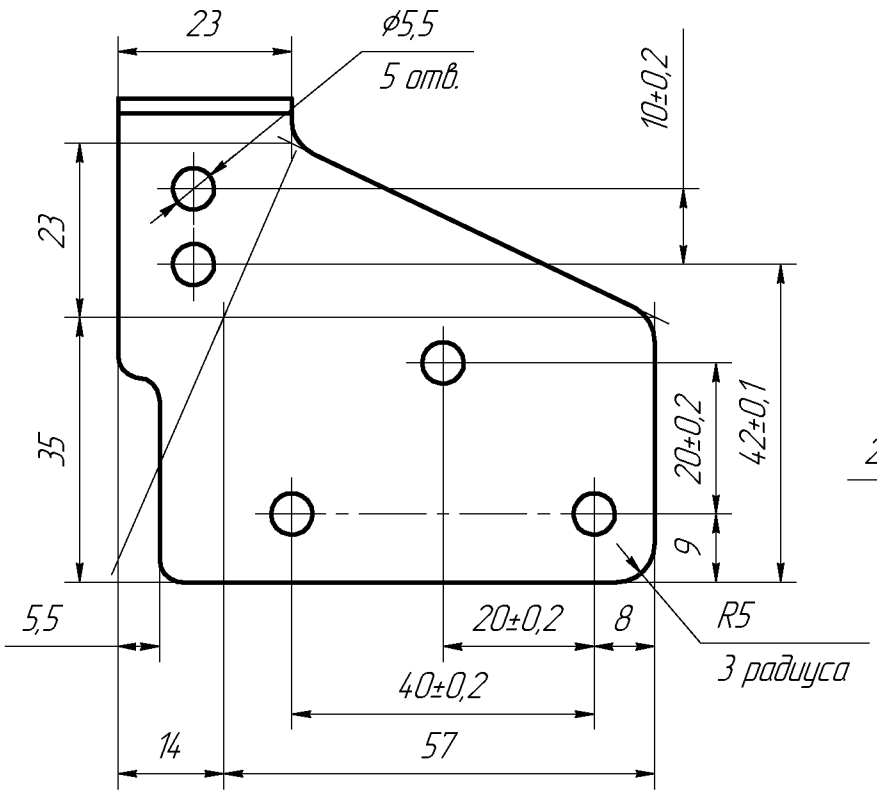

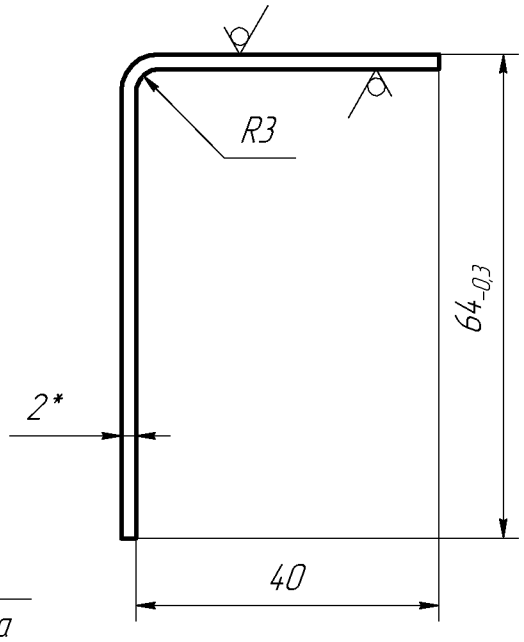

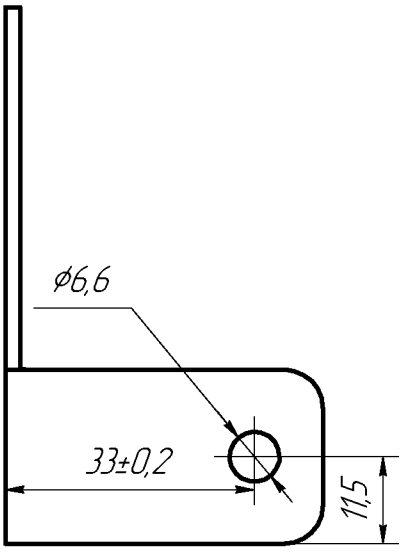

1 *Размер для справок.

2 Общие допуски по ГОСТ 30893.1: H14, h14, $\pm\frac{IT14}{2}$.

3 Неуказанные радиусы скруглений 3 мм.

4 Острые кромки не допускаются.

5 Остальные ТТ по ЮИГД.100000.002 ТУ.

Изм.	Лист	№ докум.	Подп.	Дата
Разраб.				
Пров.				
Т.контр.				
Н.контр.				
Утв.				

Р66.20.011

Кронштейн-уголок

Лит.	Масса	Масштаб
	0,07	1:1
Лист	Листов 1	

Лист БТ-ПН-2,00 ГОСТ 19904-90 / К270В ГОСТ 16523-97

Копировал

Формат А4