РСНТ.07.50.02.001

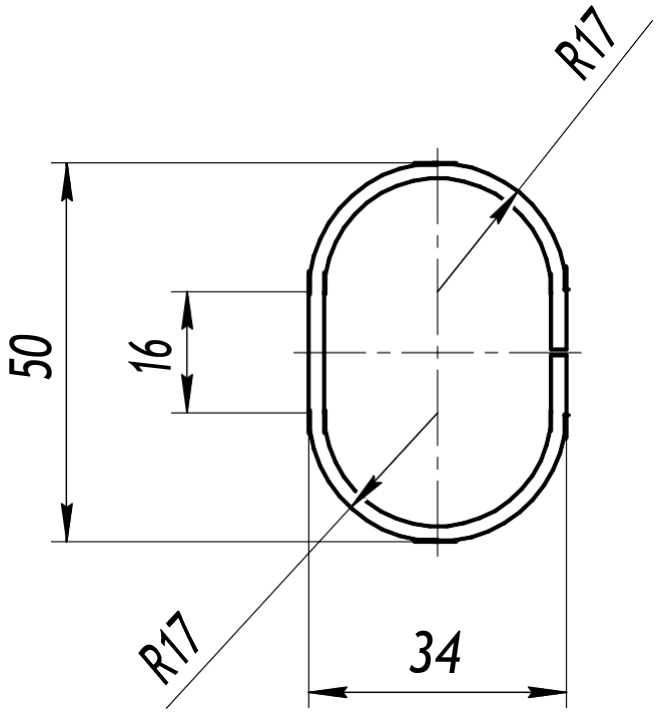

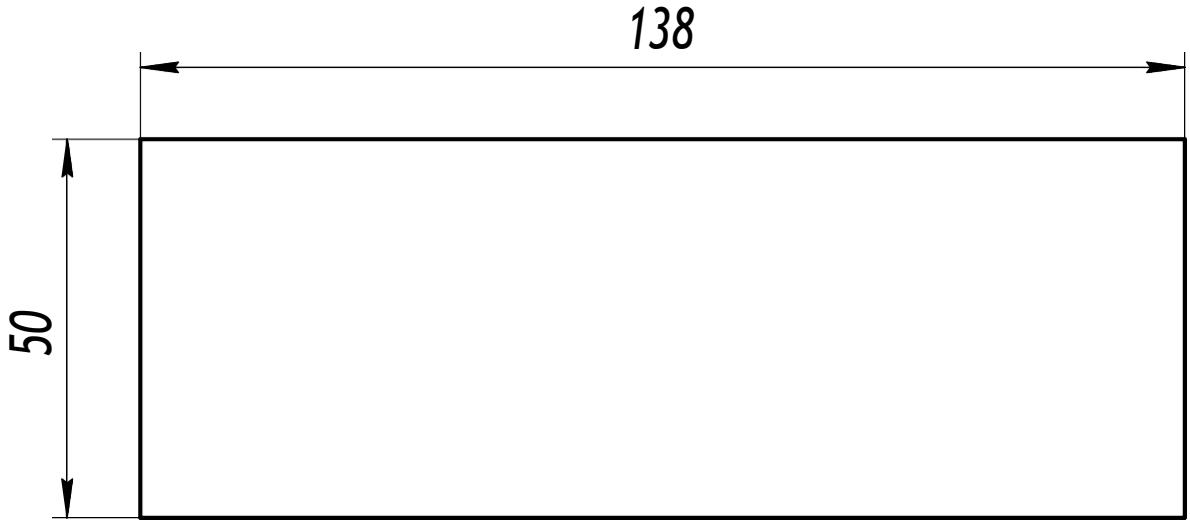

Изм.	Лист	№ докум.	Подп.	Дата	РСНТ.07.50.02.001		
Разраб.					Держатель	Лит.	Масса	Масштаб
Пров.								1:1
Т.контр.						Лист	Листов 1	
Н.контр.					Сталь 10		
Утв.							

Перв. примен.

Справ. №

Подп. и дата

Инв. № дубл.

Взам. инв. №

Подп. и дата

Инв. № подл.

Копировал

Формат А4