ДГ3500Т-79-001

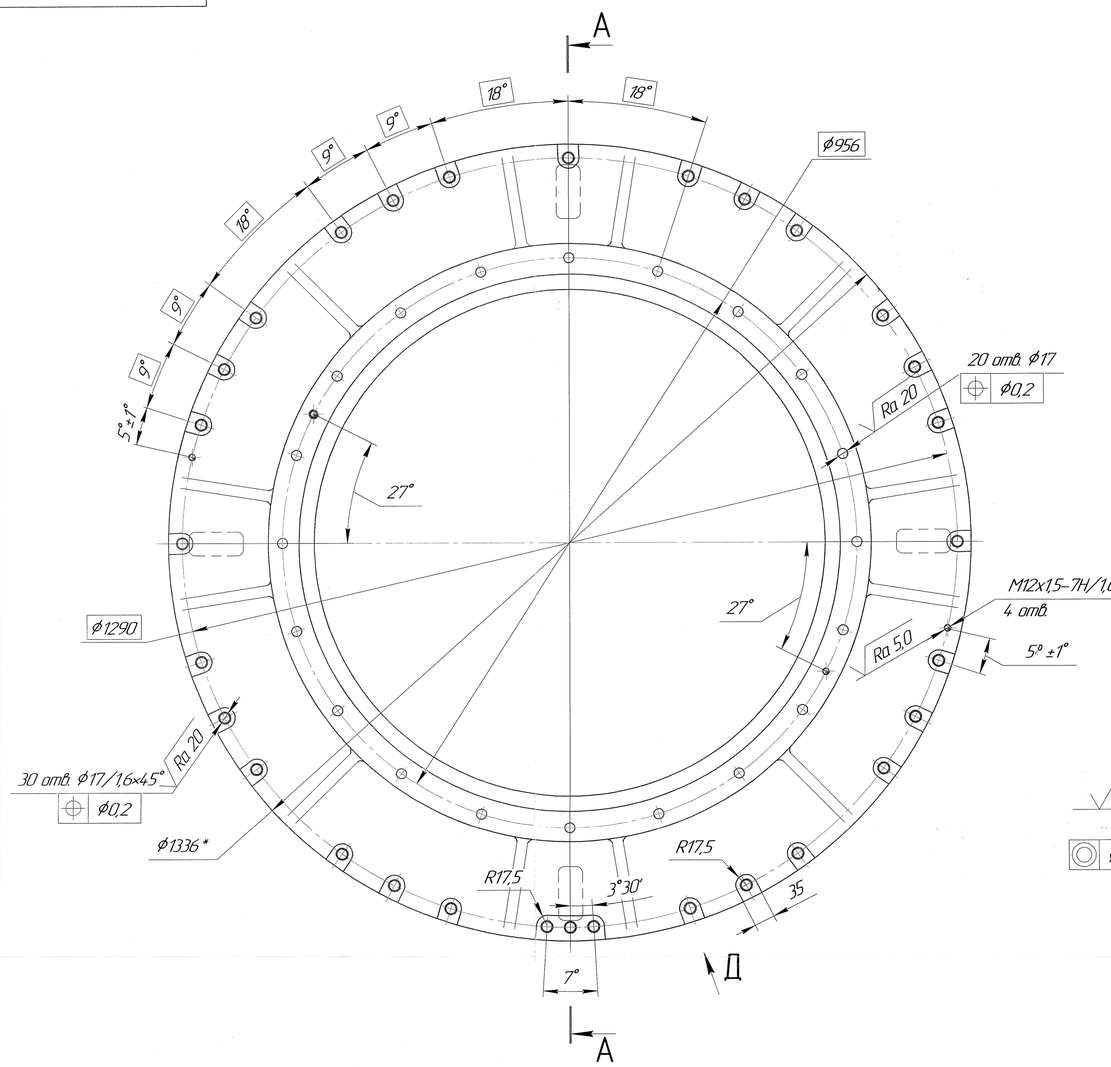

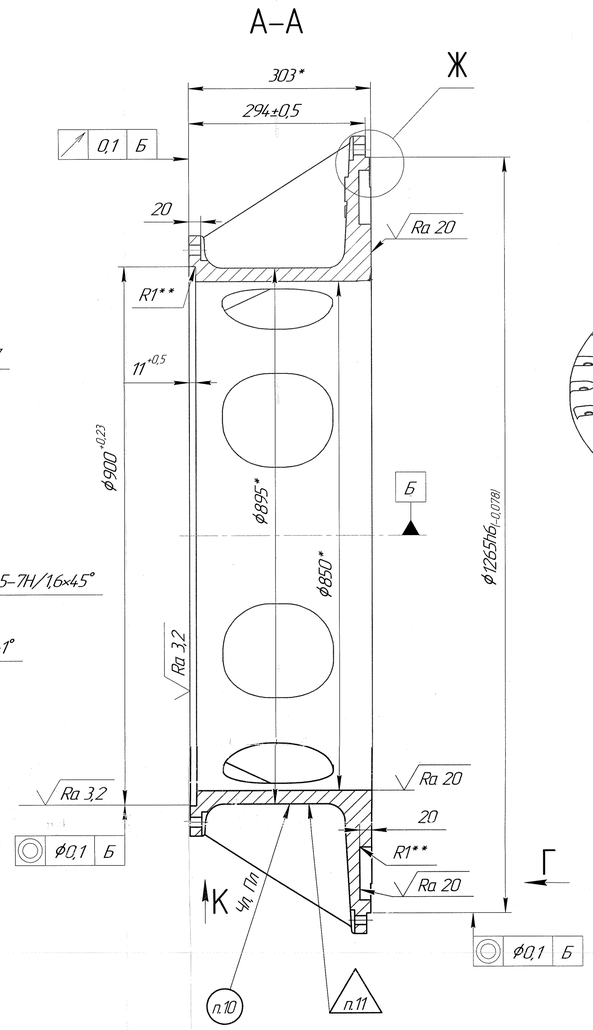

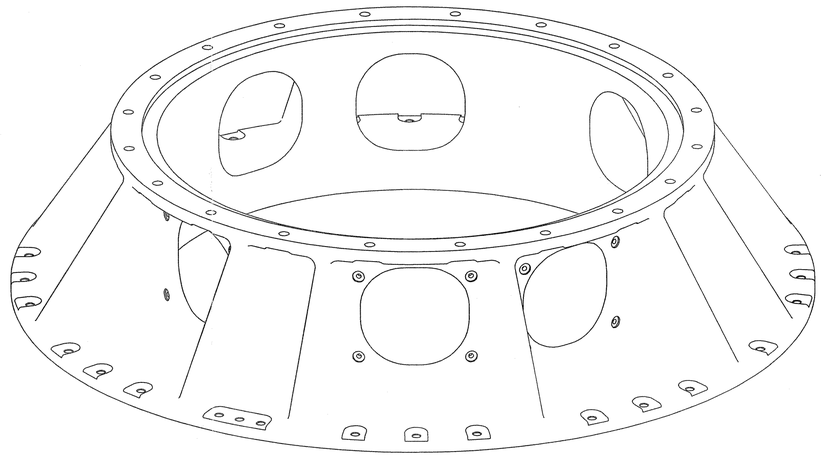

1. Допускается замена материала на Сталь 25Л, 35Л ГОСТ 977-88.
2. Отливки 1-й группы ГОСТ 977-88.
3. Точность отливки 11-8-5-11 ГОСТ Р 53464-2009.
4. Литейные уклоны по ГОСТ Р 53465-2009.
5. *Размеры для справок.
6. ** Размеры обеспеч. инстр.
7. Общие допуски ГОСТ 30893.2 – mK.
8. Покрытие необработанных поверхностей – эмаль ВЛ-515 красно-коричневая ТУ 2313-038-05015319-2001 VII.У2-Х/12-6$_{100°C}$, площадь покрытия 2 м^2.
9. Неуказанные литейные размеры по 3d-модели ДГ3500Т-79-001 Адаптер.
10. Маркировать чертежный номер детали, номер плавки. Высота шрифта 10 ...15 мм.
11. Клеймить окончательную приемку.

Г(1:2) 4 места

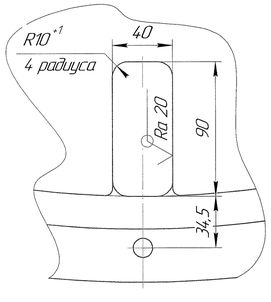

Д(1:2) 8 мест

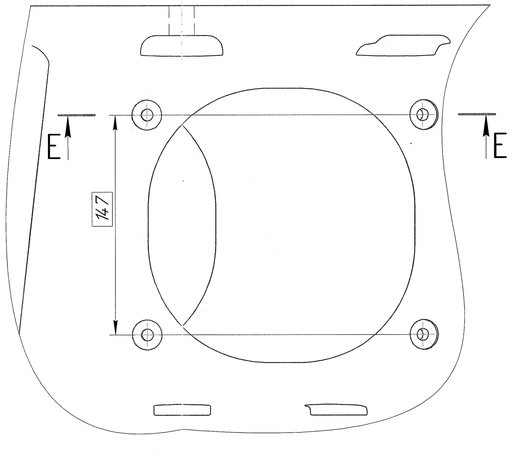

Е–Е(1:2)

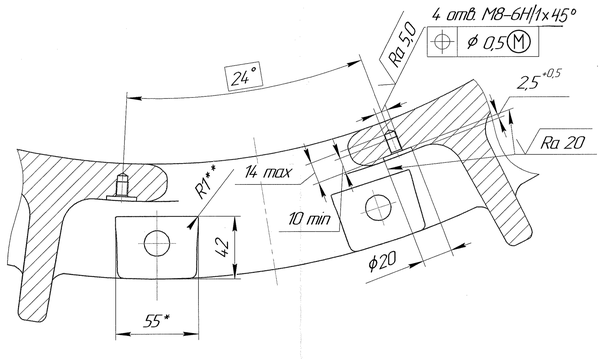

Ж(1:2)

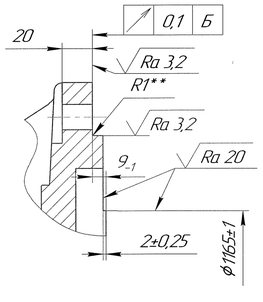

К(1:1) 20 мест

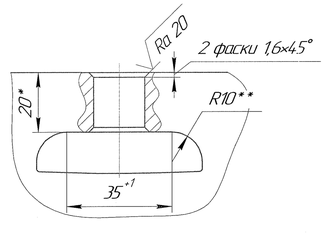

					ДГ3500Т-79-001			
Изм.	Лист	№ докум.	Подп.	Дата	Адаптер	Лит.	Масса	Масштаб
Разраб.							480,7	1:5
Пров.						Лист	Листов 1	
Т.контр.								
Нач.отд.								
Н.контр.					Сталь 20Л ГОСТ 977-88			
Утв.								

Копировал Формат А2×2

ОГСВ | Перв. примен. ДГ3500Т-79-000 | ОГмет | Справ. № | Согласовано ДГ3500Т | Подп. и дата | Инв. № дубл. | Взам. инв. № | Подп. и дата | Инв. № подл. | ОГМетр