УВАИ.751691.023

Решение №911/5-2017 от 24.11.17

Rz 80 (√)

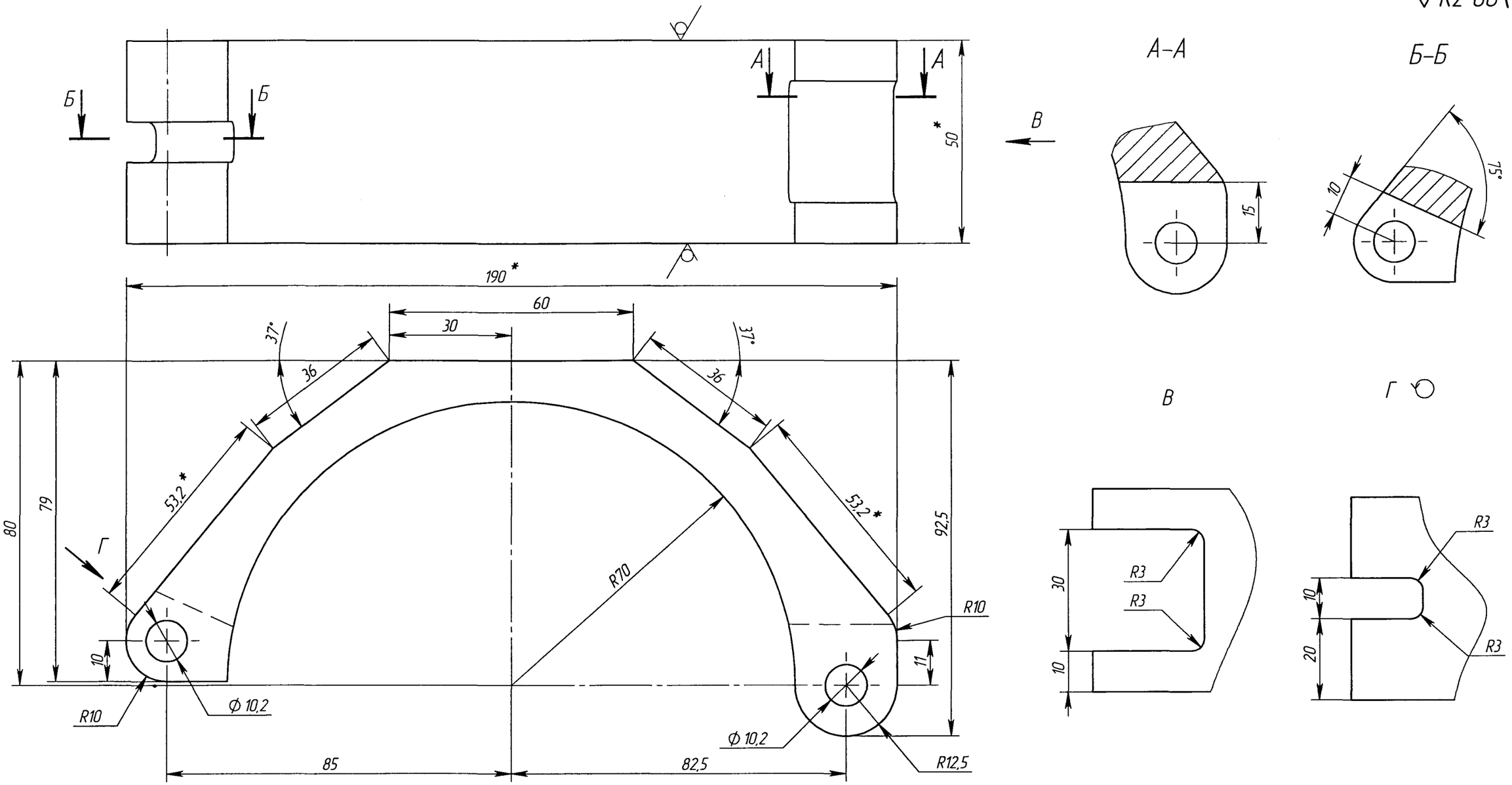

1. * Размеры для справок.
2. Технические требования – по ОСТ 4Г 0.070.014.

1	Зам.	УВАИ.81471		10.12.21	УВАИ.751691.023			
Изм.	Лист	№ докум.	Подп.	Дата				
Разраб.		Полудкин		10.12.21	Скоба	Лит.	Масса	Масштаб
Пров.		Клопков		10.12.21		0 0₁	1,31	1:1
Т.контр.		Якименко		10.12.21		Лист	Листов 1	
Н.контр.		Соловьева		10.12.21	Лист Б-ПН-50 ГОСТ 19903-2015 / 20-ТО ГОСТ 1577-93			
Утв.		Соловьева		13.12.21				

Перв. примен. УВАИ.305413.167

Справ. №

Подп. и дата

Инв. № дубл.

Взам. инв. № 290920

Подп. и дата 14.01.22

Инв. № подл. 285566

Копировал

Формат А3