ËÃ950 Í 3Ë 091.000Êº

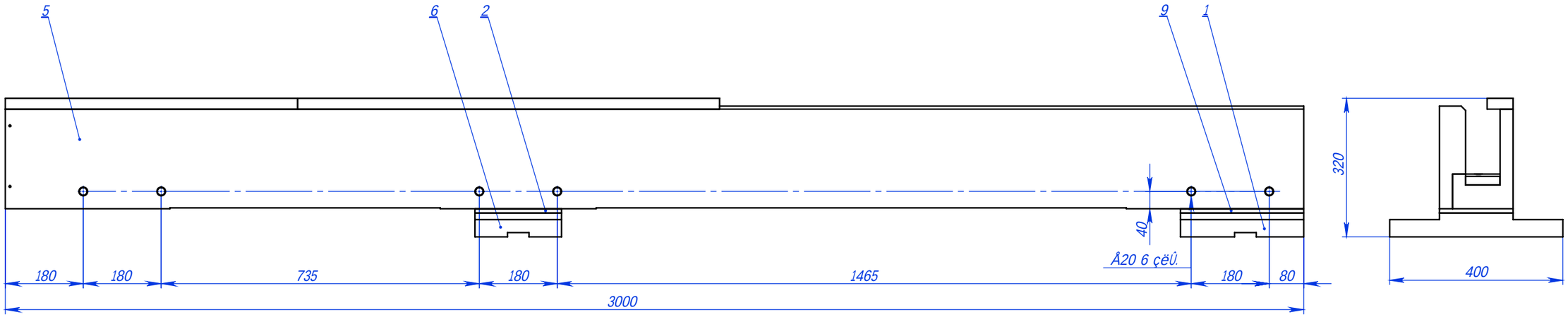

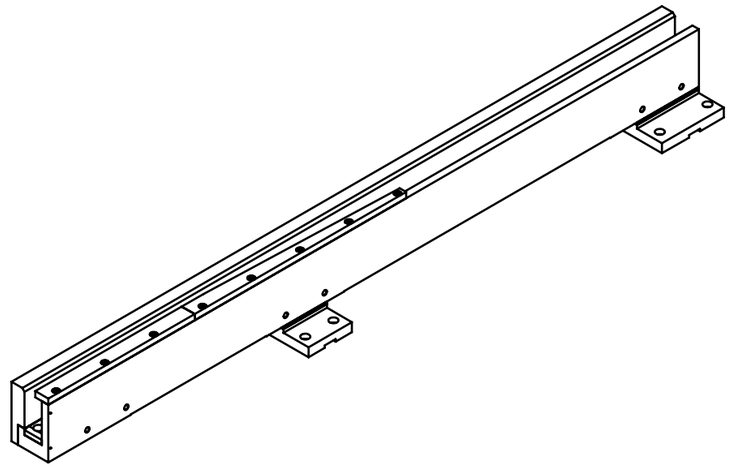

ËÙÚäáïÙ êèÞïá íáãÙïáâ					
Èçà.	ÇÚçàæÙðÞæáÞ	ÈèáÅÞðÙæáÞ	Ãçä.	»Þê	ÅÙëÞèáÙä
1	ËÃ950 Í 3Å 082.001 ÇèçéÙ		1	39.2	ÊëÙäõ 20 ¼ÇÊË 1050-88
2	ËÃ950 Í 3Å 081.003 ÃçåèÞæêÙëçé		1	2.62	Êë3èê ¼ÇÊË 380-94
3	ËÃ950 Í 3Å 091.004-03 ÈäÙæãÙ		1	5.30	ºéÇ10 Í 1 ¼ÇÊË 613-79
4	ËÃ950 Í 3Ë 082.005 ÉÞäõê		1	275	ÊëÙäõ 45 ¼ÇÊË 1050-88
5	ËÃ950 Í 3Ë 091.006 ÇèçéÙ		1	356	ÊëÙäõ 45 ¼ÇÊË 1050-88
6	ËÃ950 Í 3Å 081.008 ÇèçéÙ		1	26.8	ÊëÙäõ 20 ¼ÇÊË 1050-88
7	ËÃ950 Í 3Å 082.009 ÈäÙæãÙ		1	7.70	ÊëÙäõ 45 ¼ÇÊË 1050-88
8	ËÃ950 Í 3Å 082.010 ÈäÙæãÙ		1	8.49	ÊëÙäõ 45 ¼ÇÊË 1050-88
9	ËÃ950 Í 3Å 081.011 ÃçåèÞæêÙëçé		1	3.72	Êë3èê ¼ÇÊË 380-94
10	»áæë M10w30 DIN912	¼ÇÊË 11738-84	4		
11	»áæë M16î40 DIN912	¼ÇÊË 11738-84	8		
12	»áæë M20î50 DIN912	¼ÇÊË 11738-84	8		
13	»áæë M20î80 DIN912	¼ÇÊË 11738-84	2		
14	»áæë M20î100 DIN912	¼ÇÊË 11738-84	3		

1. ÉÙàåÞéô Ýäø êèéÙÛçã.

Действительно на 2024 г.
Действительно на 2023 г.
Действительно на 2022 г.

Áàå	Äáêë	N Ýçãìå.	ÈçÝèáêõ	½ÙëÙ	ËÃ950 Í 3Ë 091.000Êº		
ÉÙàéÙÚ.	ËçéÚÙäç				ÉÞäõê èéáÞåæôâ	Äáë.	ÅÙêêÙ	ÅÙêñëÙÚ
ÈéçÛÞéáä							729	1:50
Ë.ãçæëé.						Äáêë 1	ÄáêëçÛ 2	
Æ.ãçæëé.					ËÞîÊëéçâ			
Ìëû.	ËçéÚÙäç							

ÈçÝè. á ÝÙëÙ	ËÃ950 Í 3Ë 091.000Êº		
Áæû. N ÝÙúä.			
»áÙâ.áæû. N			
ÈçÝè. á ÝÙëÙ			
ÁæÛN èçÝä.			
ÈèÞîûäõ èéáâ.			
ÊèéÙÛ. N			

20 êÞæëøÚéø 2017 Ü. 6:44:58 D:\SnkcWnqjr ÈéçÞãëô\ÈéçÞãëô\2016_ËÃ950 Í 3Ë_SW2009\ÉÚçéãÙ\ËÃ950 Í 3Ë 091.000 ÉÞäõê èéáÞåæôâ

ËÃ950 Í 3Ë 091.000Êº

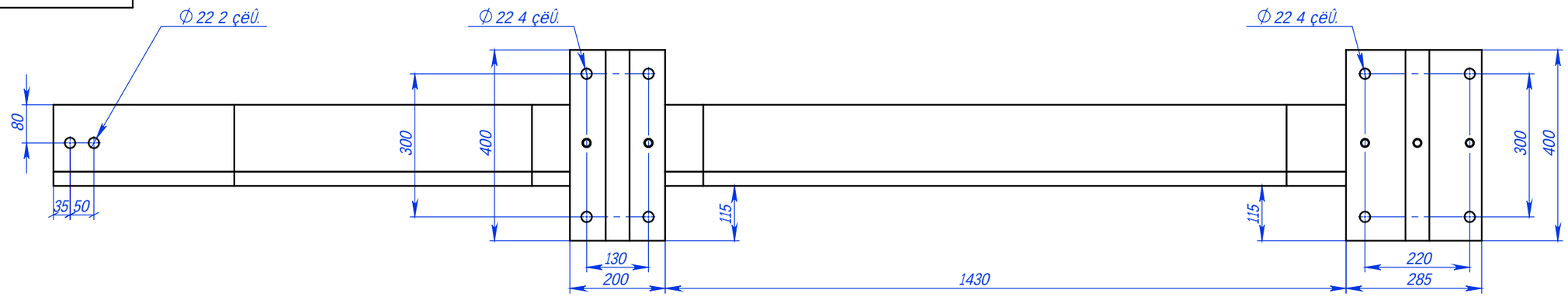

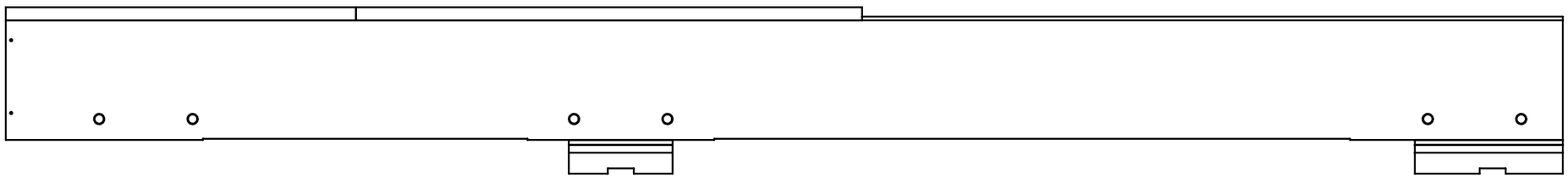

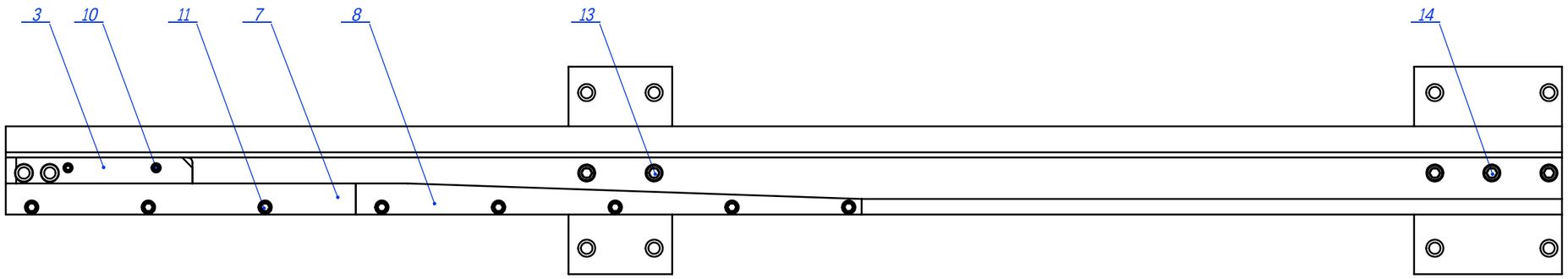

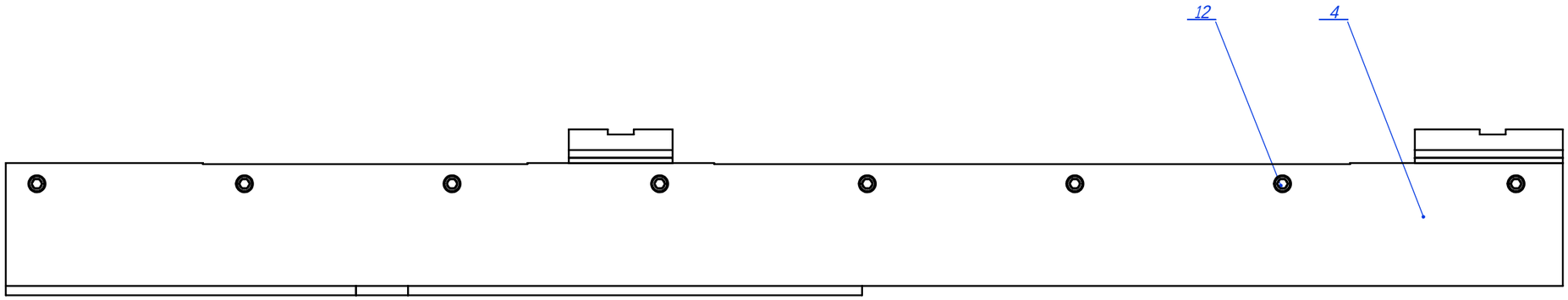

Действительно на 2024 г.

Действительно на 2023 г.

Действительно на 2022 г.

					ËÃ950 Í 3Ë 091.000Êº	Äáêë
Áàå.	Äáêë	N Ýçãìå.	ÈçÝèáêõ	½ÙëÙ		2

ÈçÝè. á ÝÙëÙ

ÁæÛ. N ÝìÚä.

»àÙå.áæÛ. N

ÈçÝè. á ÝÙëÙ

ÁæÛ.N èçÝä.