ËÃ950 Í 3Ë 082.000Êº

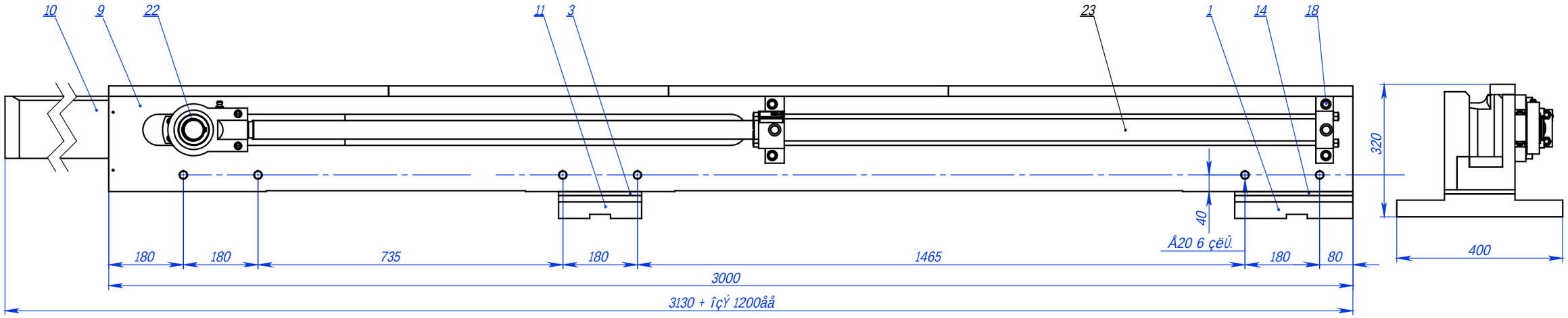

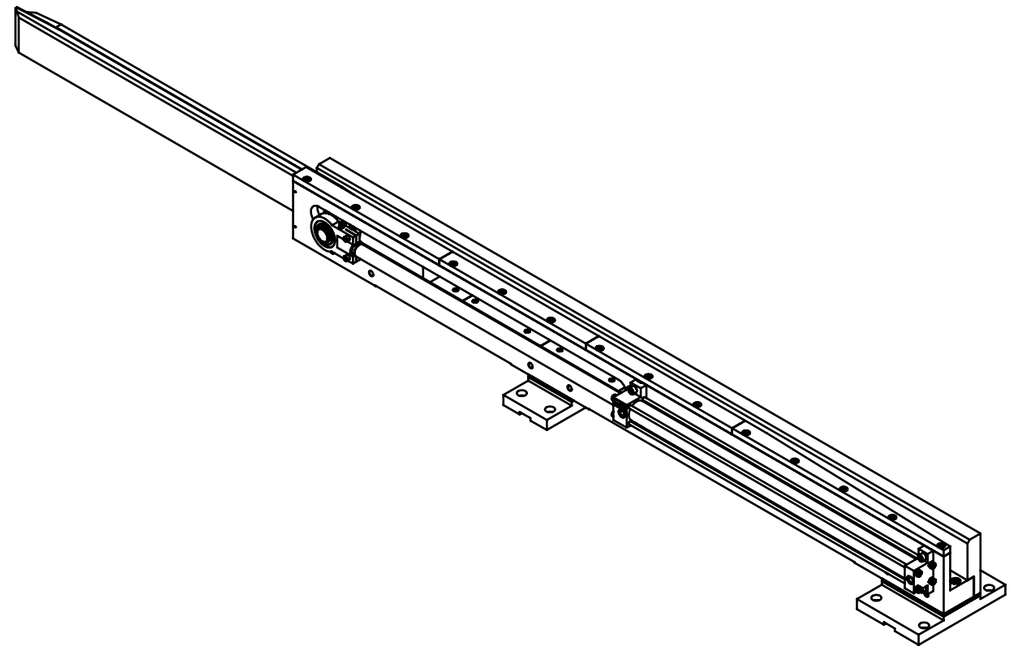

Èçà.	ÇÚçàæÙðÞæáÞ	ÈéáåÞðÙæáÞ	Ãçä.	»Þê	ÅÙëÞéáÙä
1	ËÃ950 Í 3Å 082.001 ÇèçéÙ		1	39.2	ÊëÙäõ 20 ¼ÇÊË 1050-88
2	ËÃ950 Í 3Å 081.002 ËçäãÙëÞäõ		1	2.99	ÊëÙäõ 45 ¼ÇÊË 1050-88
3	ËÃ950 Í 3Å 081.003 ÃçåèÞæêÙëçé		1	2.62	Êë3èê ¼ÇÊË 380-94
4	ËÃ950 Í 3Å 081.004-01 ÈäÙæãÙ		2	5.81	ºéÇ10 Í 1 ¼ÇÊË 613-79
5	ËÃ950 Í 3Å 081.004-02 ÈäÙæãÙ		1	5.81	ºéÇ10 Í 1 ¼ÇÊË 613-79
6	ËÃ950 Í 3Å 082.004-03 ÈäÙæãÙ		1	5.42	ºéÇ10 Í 1 ¼ÇÊË 613-79
7	ËÃ950 Í 3Å 081.004-04 ÈäÙæãÙ		1	5.73	ºéÇ10 Í 1 ¼ÇÊË 613-79
8	ËÃ950 Í 3Ë 082.005 ÉÞäõê		1	275	ÊëÙäõ 45 ¼ÇÊË 1050-88
9	ËÃ950 Í 3Ë 082.006 ÇèçéÙ		1	308	ÊëÙäõ 45 ¼ÇÊË 1050-88
10	ËÃ950 Í 3Å 082.007 ÉÞäõê èçÝÛáßæôâ		1	164	ÊëÙäõ Î»¼ ¼ÇÊË 5950-73
11	ËÃ950 Í 3Å 081.008 ÇèçéÙ		1	26.8	ÊëÙäõ 20 ¼ÇÊË 1050-88
12	ËÃ950 Í 3Å 082.009 ÈäÙæãÙ		3	7.70	ÊëÙäõ 45 ¼ÇÊË 1050-88
13	ËÃ950 Í 3Å 082.010 ÈäÙæãÙ		1	8.49	ÊëÙäõ 45 ¼ÇÊË 1050-88
14	ËÃ950 Í 3Å 081.011 ÃçåèÞæêÙëçé		1	3.72	Êë3èê ¼ÇÊË 380-94
15	»áæë M10w25 DIN912	¼ÇÊË 11738-84	4		
16	»áæë M10w30 DIN912	¼ÇÊË 11738-84	20		
17	»áæë M16î40 DIN912	¼ÇÊË 11738-84	14		
18	»áæë M16î50.129 DIN912	¼ÇÊË 11738-84	4		
19	»áæë M20î50 DIN912	¼ÇÊË 11738-84	8		
20	»áæë M20î80 DIN912	¼ÇÊË 11738-84	2		
21	»áæë M20î100 DIN912	¼ÇÊË 11738-84	3		
22	Ãçäõïç 50 w 2 DIN 471	¼ÇÊË 13942-86	1		
23	¼áÝéçïááæÝé CK-63-45-1200-E021- - B1X1	ATOS	1		
24	ÉÞéõÙÙ Ê-14645	ATOS	1		

1. ÉÙàåÞéô Ýäø êèéÙÛçã.
2. ÉÞäõê è.10 - Û èçäçßÞæáá "ÛôÝÛáæìë".
3. ÎçÝ éÞäõêÙ è.10 - 1200 åå ± 5 åå.

Действительно на 2024 г.
Действительно на 2023 г.
Действительно на 2022 г.

Áàå	Äáêë	N Ýçãìå.	ÈçÝèáêõ	½ÙëÙ	ËÃ950 Í 3Ë 082.000Êº		
ÉÙàéÙÚ.	ËçéÙÙäç				ÉÞäõê ÛôÝÛáßæçâ	Äáë.	ÅÙêêÙ	ÅÙêñëÙÚ
ÈéçÛÞéáä							902	1:50
Ë.ãçæëé.						Äáêë 1	ÄáêëçÛ 2	
Æ.ãçæëé.					ËÞîÊëéçâ			
Ìëû.	ËçéÙÙäç							

ÈÞéûîáð. èéáå. ËÃ950 Í 3Ë 082.000Êº

ÊèéÙÛ. N

ÈçÝè. á ÝÙëÙ | ÁæÙ. N ÝÙÛä. | »áÙîä.áæÙ. N | ÈçÝè. á ÝÙëÙ | ÁæÙN èçÝä.

ËÃ950 Í 3Ë 082.000Êº

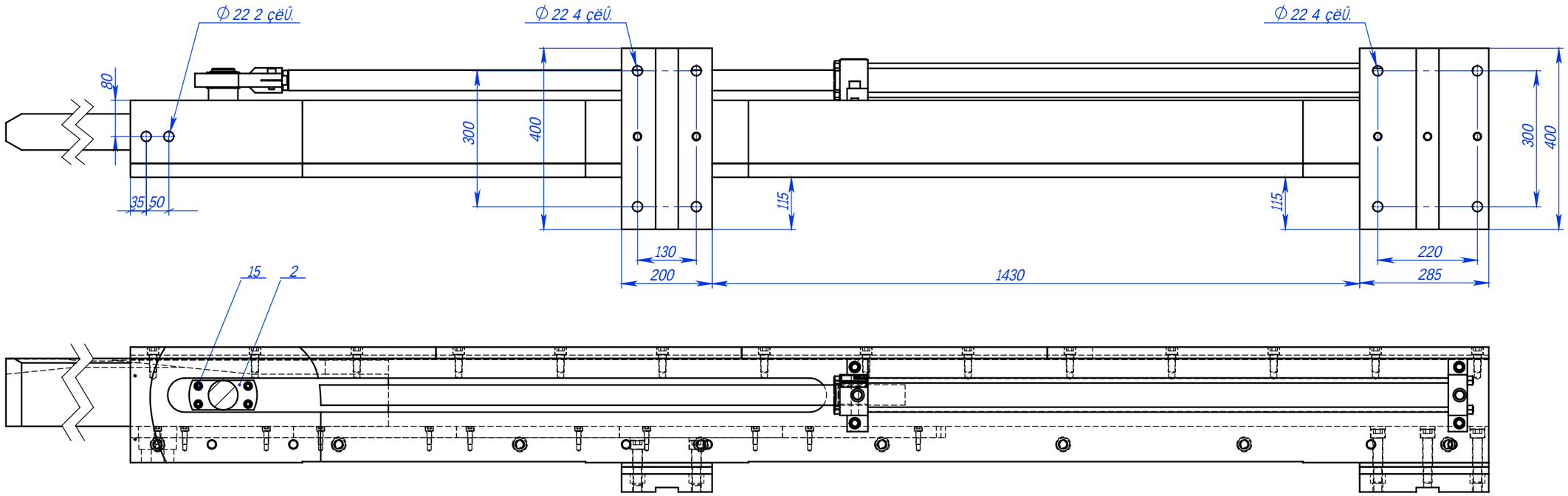

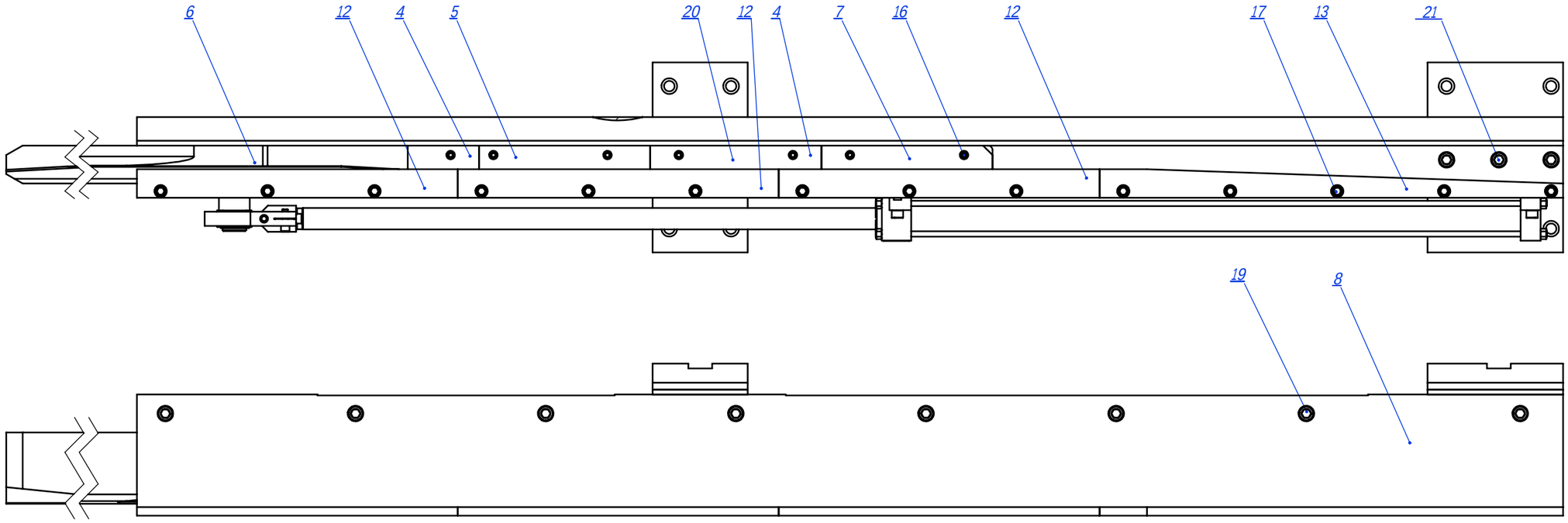

Действительно на 2024 г.

Действительно на 2023 г.

Действительно на 2022 г.

Áàå.	Äáêë	N Ýçãìå.	ÈçÝèáêõ	½ÙëÙ	ËÃ950 Í 3Ë 082.000Êº	Äáêë 2

ÈçÝè. á ÝÙëÙ

ÁæÛ. N ÝìÙä.

»àÙå.áæÛ. N

ÈçÝè. á ÝÙëÙ

ÁæÛ.N èçÝä.