ËÃ950 Í 3Ë 081.000Êº

Èþéûíàð. èéáå.

ËÃ950 Í 3Ë 081.000Êº

ÊèéÙÛ. N

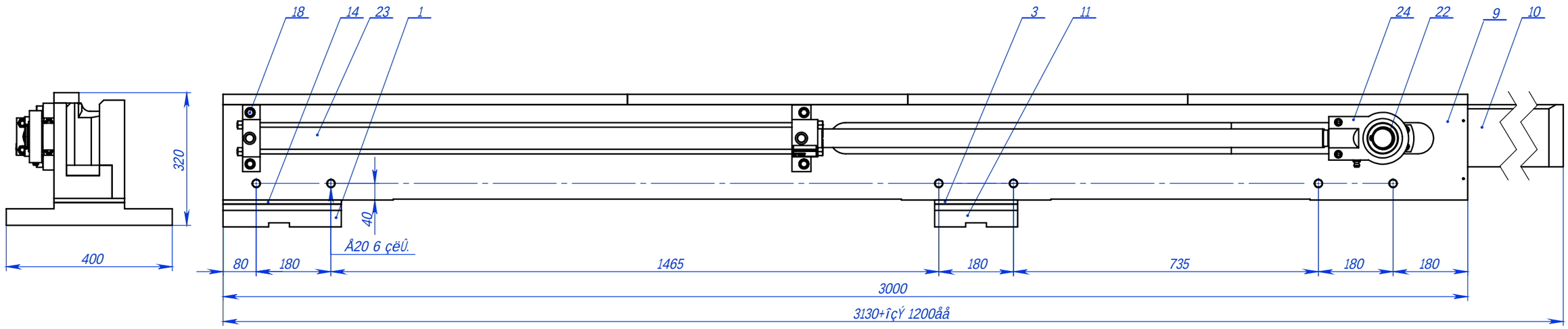

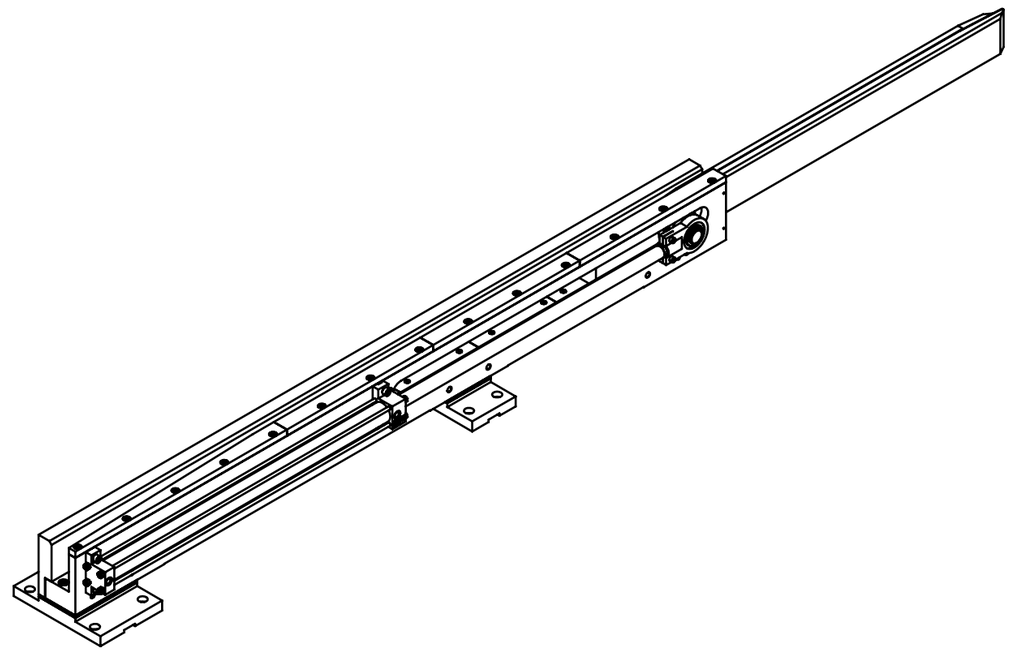

Èçà.	ÇÚçàæÙðÞæáÞ	ÈéáåÞðÙæáÞ	Ãçä.	»Þê	ÅÙëÞéáÙä
1	ËÃ950 Í 3Å 081.001 ÇèçéÙ		1	39.2	ÊëÙäõ 20 ¼ÇÊË 1050-88
2	ËÃ950 Í 3Å 081.002 ËçäãÙëÞäõ		1	2.99	ÊëÙäõ 45 ¼ÇÊË 1050-88
3	ËÃ950 Í 3Å 081.003 ÃçåèÞæêÙëçé		1	2.62	Êë3èê ¼ÇÊË 380-94
4	ËÃ950 Í 3Å 081.004-01 ÈäÙæãÙ		2	5.81	ºéÇ10 Í 1 ¼ÇÊË 613-79
5	ËÃ950 Í 3Å 081.004-02 ÈäÙæãÙ		1	5.81	ºéÇ10 Í 1 ¼ÇÊË 613-79
6	ËÃ950 Í 3Å 081.004-03 ÈäÙæãÙ		1	5.42	ºéÇ10 Í 1 ¼ÇÊË 613-79
7	ËÃ950 Í 3Å 081.004-04 ÈäÙæãÙ		1	5.73	ºéÇ10 Í 1 ¼ÇÊË 613-79
8	ËÃ950 Í 3Ë 081.005 ÉÞäõê		1	275	ÊëÙäõ 45 ¼ÇÊË 1050-88
9	ËÃ950 Í 3Ë 081.006 ÇèçéÙ		1	308	ÊëÙäõ 45 ¼ÇÊË 1050-88
10	ËÃ950 Í 3Å 081.007 ÉÞäõê èçÝÛáßæôâ		1	164	ÊëÙäõ Î»¼ ¼ÇÊË 5950-73
11	ËÃ950 Í 3Å 081.008 ÇèçéÙ		1	26.8	ÊëÙäõ 20 ¼ÇÊË 1050-88
12	ËÃ950 Í 3Å 081.009 ÈäÙæãÙ		3	7.70	ÊëÙäõ 45 ¼ÇÊË 1050-88
13	ËÃ950 Í 3Å 081.010 ÈäÙæãÙ		1	8.49	ÊëÙäõ 45 ¼ÇÊË 1050-88
14	ËÃ950 Í 3Å 081.011 ÃçåèÞæêÙëçé		1	3.72	Êë3èê ¼ÇÊË 380-94
15	»áæë M10w25 DIN912	¼ÇÊË 11738-84	4		
16	»áæë M10w30 DIN912	¼ÇÊË 11738-84	20		
17	»áæë M16î40 DIN912	¼ÇÊË 11738-84	14		
18	»áæë M16î50.129 DIN912	¼ÇÊË 11738-84	4		
19	»áæë M20î50 DIN912	¼ÇÊË 11738-84	8		
20	»áæë M20î80 DIN912	¼ÇÊË 11738-84	2		
21	»áæë M20î100 DIN912	¼ÇÊË 11738-84	3		
22	Ãçäõïç 50 w 2 DIN 471	¼ÇÊË 13942-86	1		
23	¼áÝéçïáäáæÝé CK-63-45-1200-E021- - B1X1	ATOS	1		
24	ÊÞéõÚÙ Ê-14645	ATOS	1		

1. ÉÙàåÞéô Ýäø êèéÙÛçã.
2. ÉÞäõê è.10 - Û èçäçßÞæáá "ÛôÝÛáæìë".
3. ÎçÝ éÞäõêÙ è.10 - 1200 åå ± 5 åå.

Действительно на 2024 г.
Действительно на 2023 г.
Действительно на 2022 г.

Áàå	Äáêë	N Ýçãìå.	ÈçÝèáêõ	½ÙëÙ	ËÃ950 Í 3Ë 081.000Êº
ÉÙàéÙÚ.		ËçéÙÙäç			ÉÞäõê ÛôÝÛáßæçâ
ÈéçÛÞéáä					
Ë.ãçæëé.					
Æ.ãçæëé.					
Ìëû.		ËçéÙÙäç			

Äáë.	ÅÙêêÙ	ÅÙêñëÙÚ
	902	1:50
Äáêë 1	Äáêëçû 2	
ËÞîÊëéçâ		

ÈçÝè. á ÝÙëÙ

ÁæÛ. N ÝìÚä.

»áÛå.áæÛ. N

ÈçÝè. á ÝÙëÙ

ÁæÛ.N èçÝä.

ËÃ950 Í 3Ë 081.000Êº

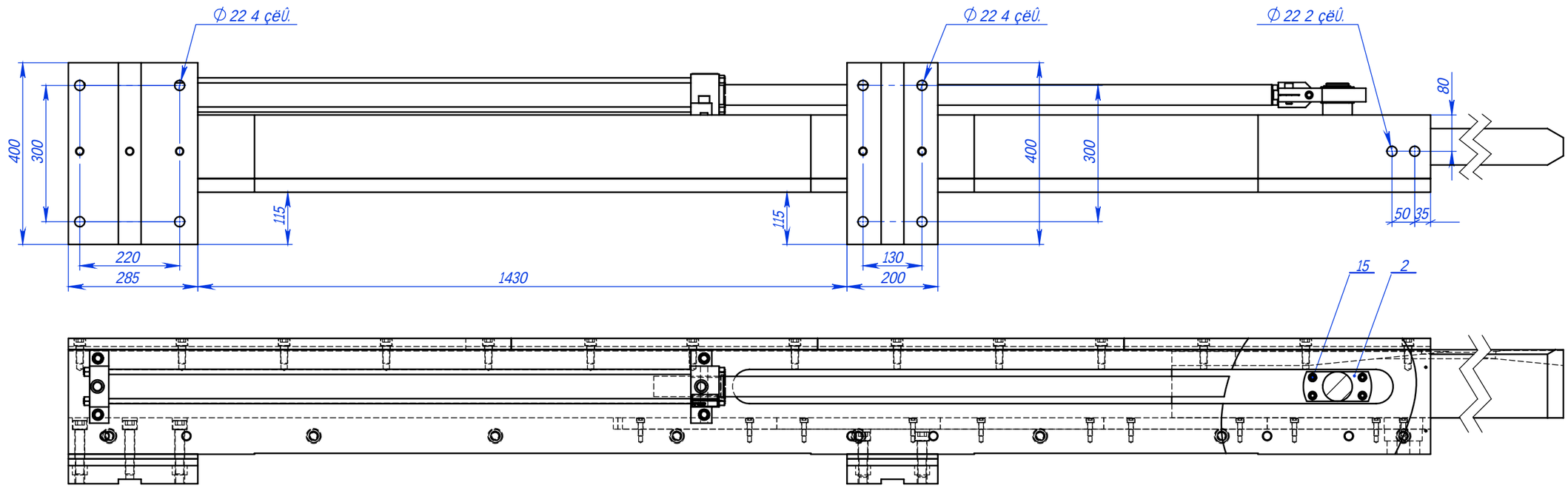

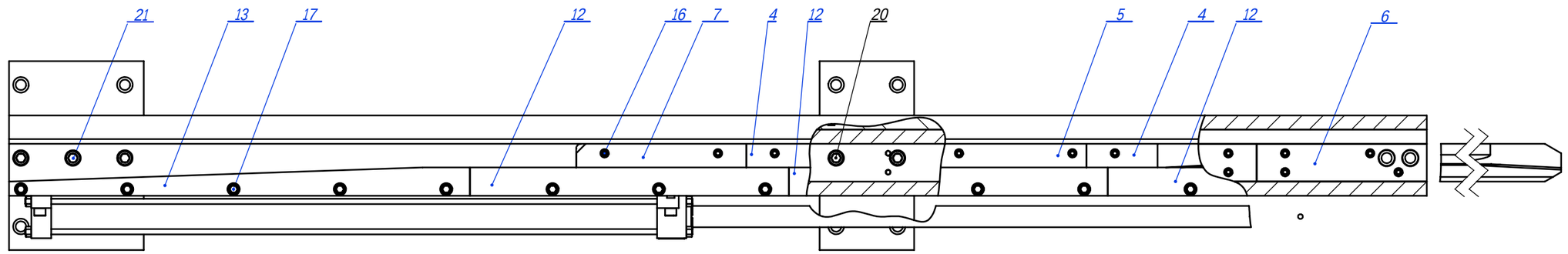

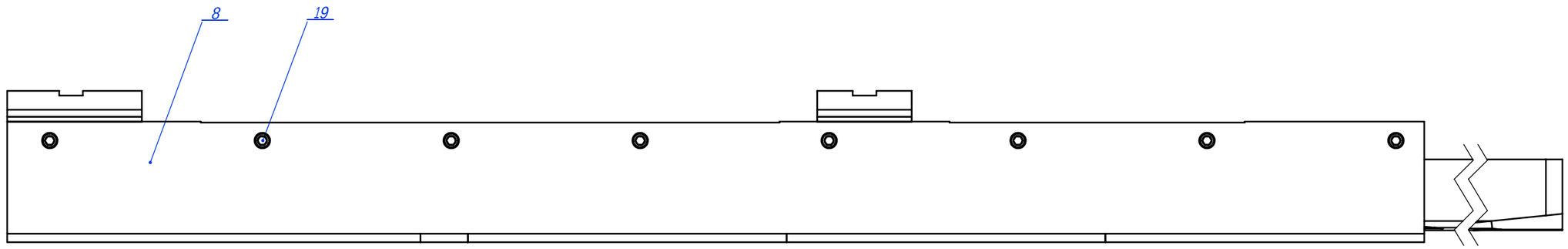

Действительно на 2024 г.

Действительно на 2023 г.

Действительно на 2022 г.

					ËÃ950 Í 3Ë 081.000Êº	Äáêë
Áàå.	Äáêë	N Ýçãìå.	ÈçÝèáêõ	½ÙëÙ		2

ÈçÝè. á ÝÙëÙ

ÁæÛ. N ÝìÛä.

»àÙå.áæÛ. N

ÈçÝè. á ÝÙëÙ

ÁæÛ.N èçÝä.