ЗВН.20-1

Восстановленный подлинник №3

Rz40 √(√)

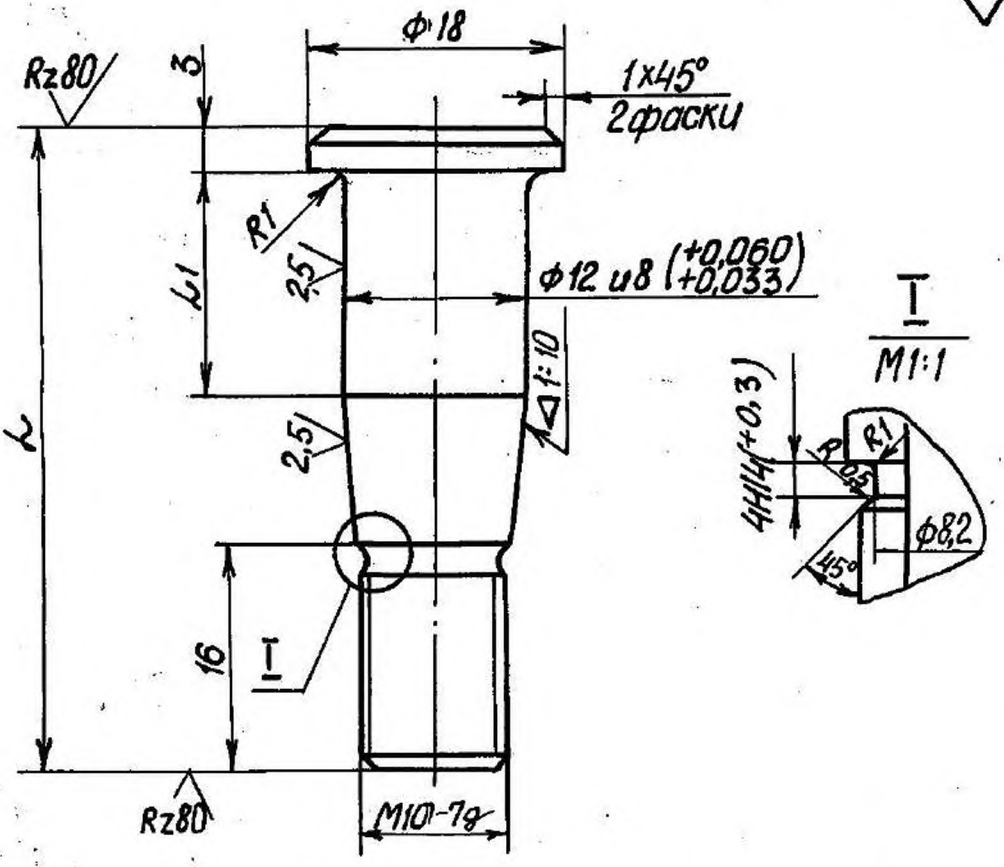

Обозначение	Покрытие	Размер, мм		Масса, кг	
		L	L1		
ЗВН.20-1		47	17	0,040	
-01	~~Кд.9Хр.~~ Ц.6хр	47	17	0,040	⑨
-02	~~Кд.9Хр.~~ Ц.6хр	40	13	0,031	⑨

1. Термообработать 255...302 НВ.

3. Неуказанные предельные отклонения размеров: валов-по h14, остальных-по $\pm\frac{IT14}{2}$.

4. Покрытие см. таблицу. Технические требования по ГОСТ 9.301-86.

ЕСКД

Восстановлен с подлинника №2

Сверил	Круглов		08.06.90
Нач. бюро	Богомольный		
Нач. сект.	Шумков		8.6.90

Изм.	Лист	N докум.	Подп.	Дата
9	2	54.131-91		04.06.92
8	3	154.19136-90		08.06.90

Разраб.	Козлов	Подписи
Пров.	Каширкин	
Т.контр.	Зверев	
Н.контр.	Павлухин	
Утв.	Барков	

ЗВН.20-1

БОЛТ

Лит.	Масса	Масштаб
А	см. табл.	2:1

Лист | Листов 1

Сталь 40Х
ГОСТ 4543-71

Инв. N подл. 100386 | Подп. и дата Кирп. 12.06.90 | Взам. инв. N | Инв. N дубл. | Подп. и дата

Копировал Лященко Формат А4