14Н.00.016

Восстановленный подлинник №2

$\sqrt{Rz40\ (\sqrt{\ })}$

Модуль	m	6
Число зубьев	z	12
Нормальный исходный контур	–	ГОСТ 13765-68
Коэффициент смещения	X	0,625
Степень точности по ГОСТ 1643-81	–	8-В
Средняя длина общей нормали	Wm r	$30^{-0,111}_{-0,181}$
Делительный диаметр	dд	72

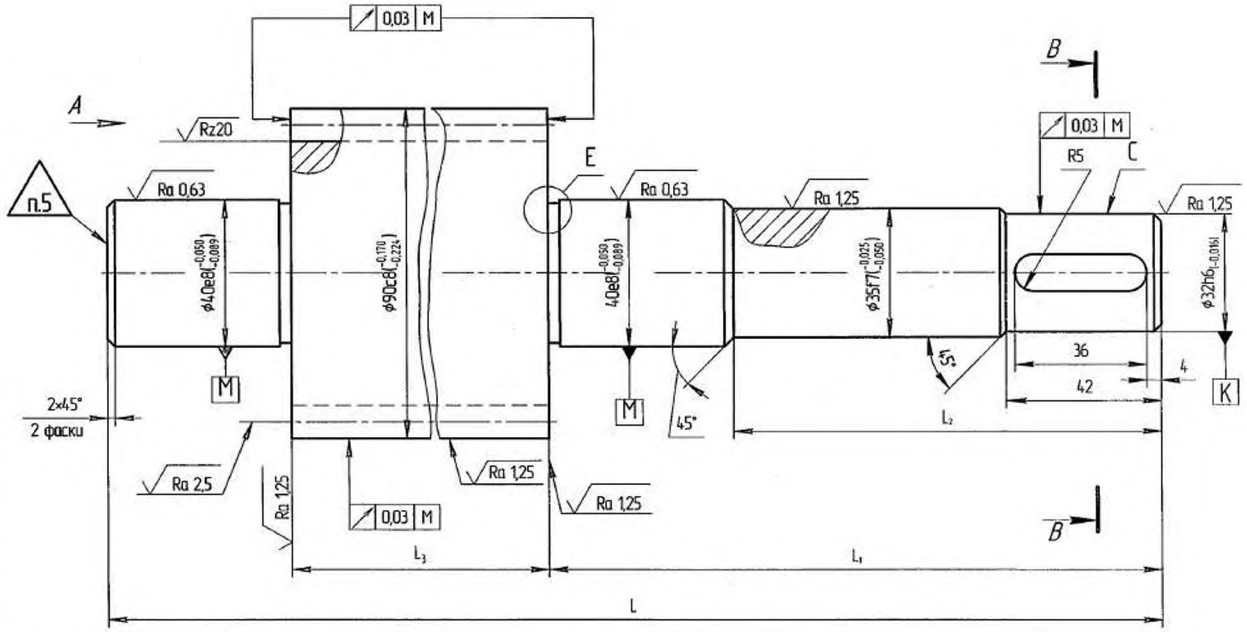

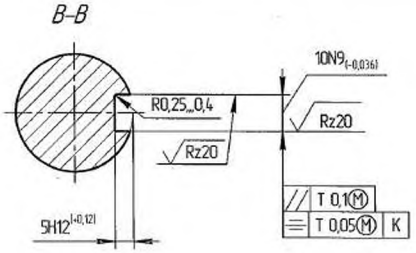

Рис. 2 ○
Остальное см. Рис 1.

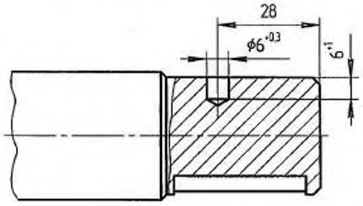

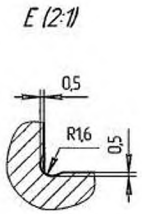

1. Гр.II ГОСТ 8479-70.
2. Цементировать h 1,0...1,5; 56...62 HRC, кроме поверхности С. Твердость сердцевины 23...40 HRC. Контроль по инструкции 24.6.12.25203.70016.
3. Проверить по инструкции 24.6.12.25203.70005 код 03.02.01.02.01.01, уровень чувствительности для поверхности зубьев А, для остальных поверхностей уровень чувствительности – Б. Трещины не допускаются.
4. Общие допуски по ГОСТ 30893.1 h 14, ±IT14/2.
5. Клеймить окончательную приемку.

Обозначение	Рис.	Размер, мм				Масса, кг
		L	L_1	L_2	L_3	
14Н.00.016	1	287	167	116	$70^{-0,07}_{-0,10}$	4,06
-01	2	227	127	76	$50^{-0,07}_{-0,10}$	3,12

12		54.370-2002		21.08.03	14Н.00.016
Изм.	Лист	№ докум.	Подп.	Дата	ШЕСТЕРНЯ ВЕДУЩАЯ
Разраб.		Воронкова	подпись		Лит. A; Масса см. табл.; Масштаб 1:1
Пров.		Каширкин	подпись		Лист; Листов 1
Т.контр.		Кожевников	подпись		Сталь 12ХН3А ТУ14-1-950-86
Н.контр.		Корабков	подпись		
Утв.		Барков	подпись		

Копировал

Формат А2

Восстановлен с подлинника №1

Сверил	Долматова		3.05.17
Проверил	Жумков		3.05.17
Нач. отд.	Нетканев		3.05.17

Инв. № подл.	Подп. и дата	Взам. инв. №	Инв. № дубл.	Подп. и дата
120108	10/30.05.17г.			