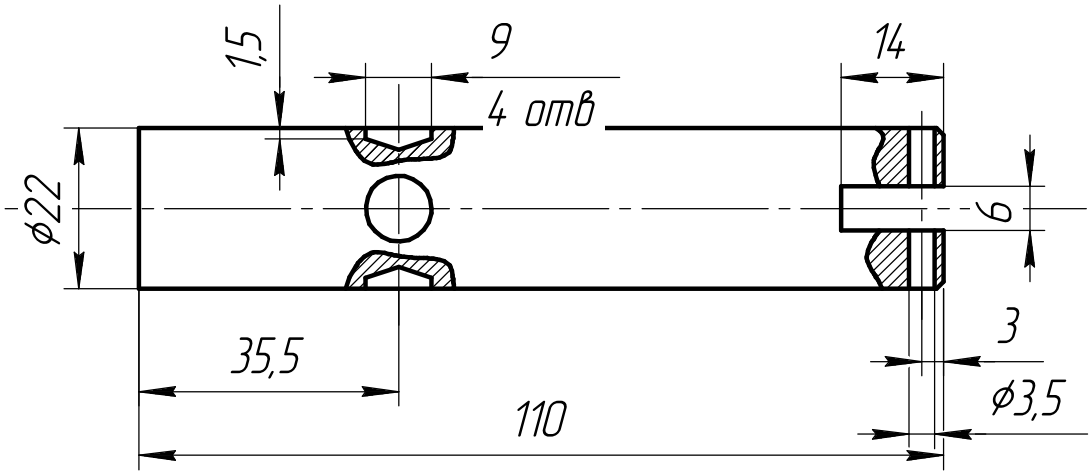

1 Неуказанные предельные отклонения размеров h14; H14; ±IT14/2

Изм.	Лист	№ докум.	Подп.	Дата			
Разраб.					Ось	Лит.	Масса	Масштаб
Пров.								1:1
Т.контр.						Лист	Листов 1
Н.контр.					Круг Ст45		
Утв.							

Перв. примен. | Справ. № | Подп. и дата | Инв. № дубл. | Взам. инв. № | Подп. и дата | Инв. № подл.

Копировал | Формат А4