Р56-Л2753.101

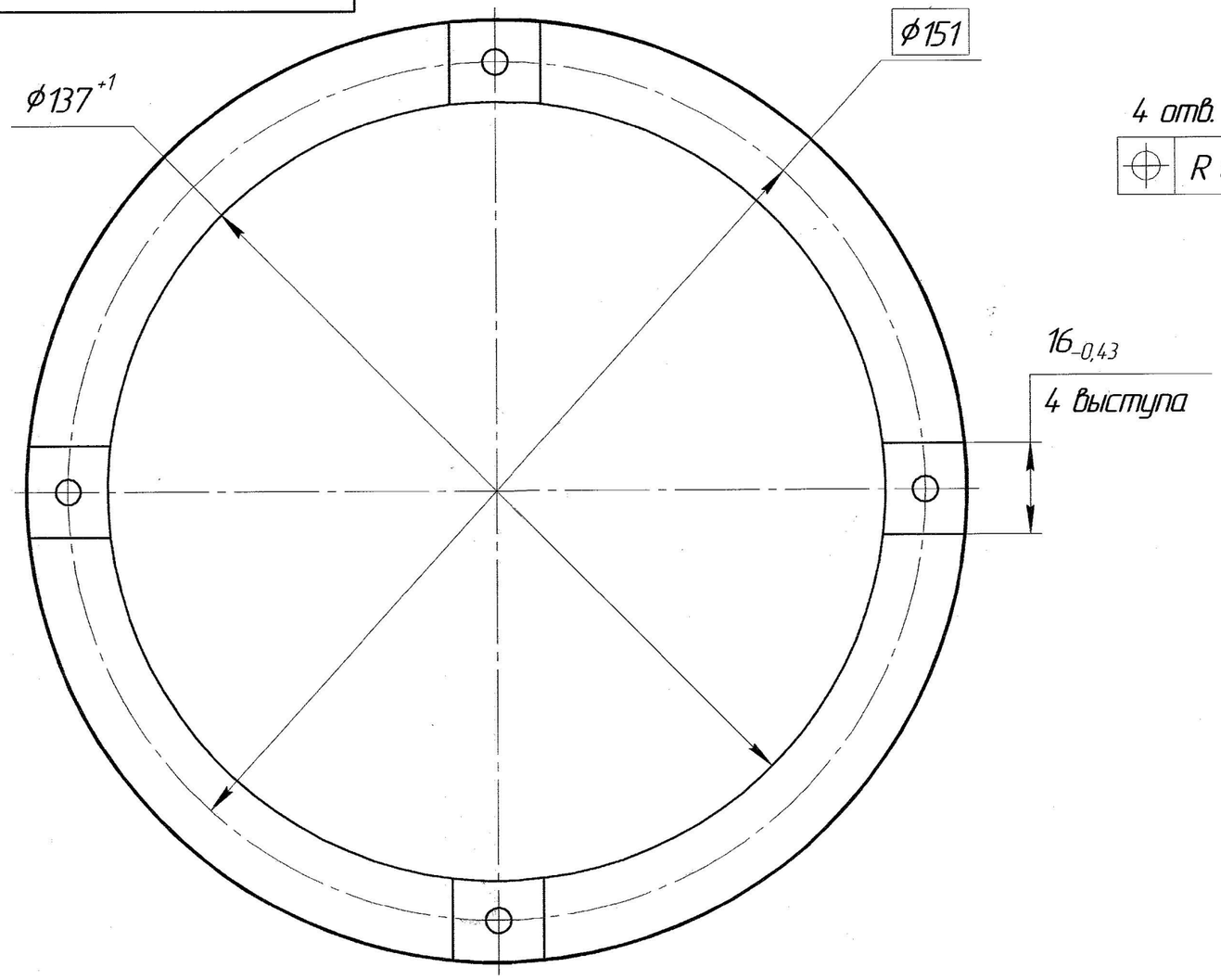

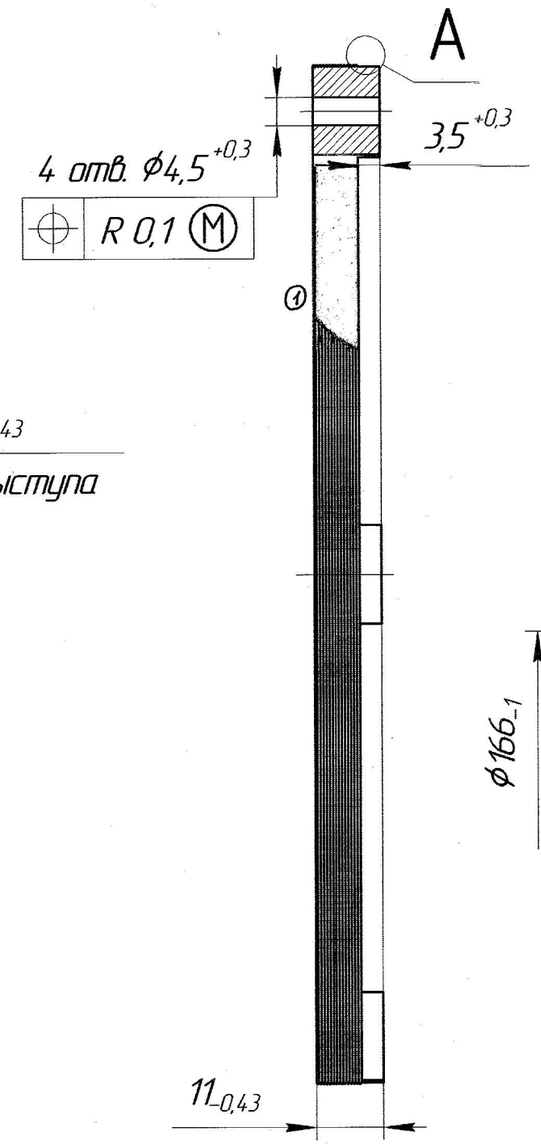

Rz 40 (√)

A(10:1)

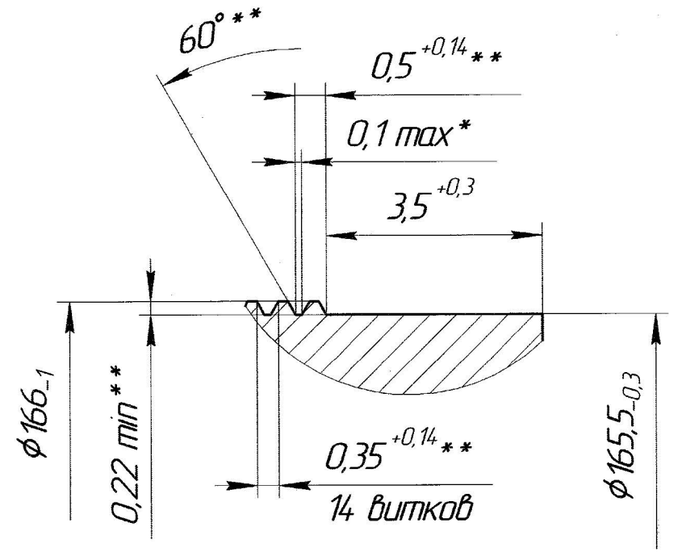

1 Допускается замена материала на сплав Д16 ГОСТ 4784-2019.

2 *Размер для справок

3 **Размеры обеспечить инструментом.

4 Направление нарезки витков левое. Шероховатость поверхности витков √Rz 20.

5 Остальные ТТ – по

Изм.	Лист	№ докум.	Подп.	Дата
1	–			05.10.2023
Разраб.				
Пров.				
Т.контр.				
Н.контр.				
Утв.				

Р56-Л2753.101

Катушка

Лит.	Масса	Масштаб
	0,14	1:1

Лист | Листов 1

АМг6 ГОСТ 4784-2019

Перв. примен. | Справ. № | Подп. и дата | Инв. № дубл. | Взам. инв. № | Подп. и дата | Инв. № подл.

Копировал | Формат А3