Р56-Л2732.01.117

$\sqrt{Rz\ 40 (\sqrt{})}$

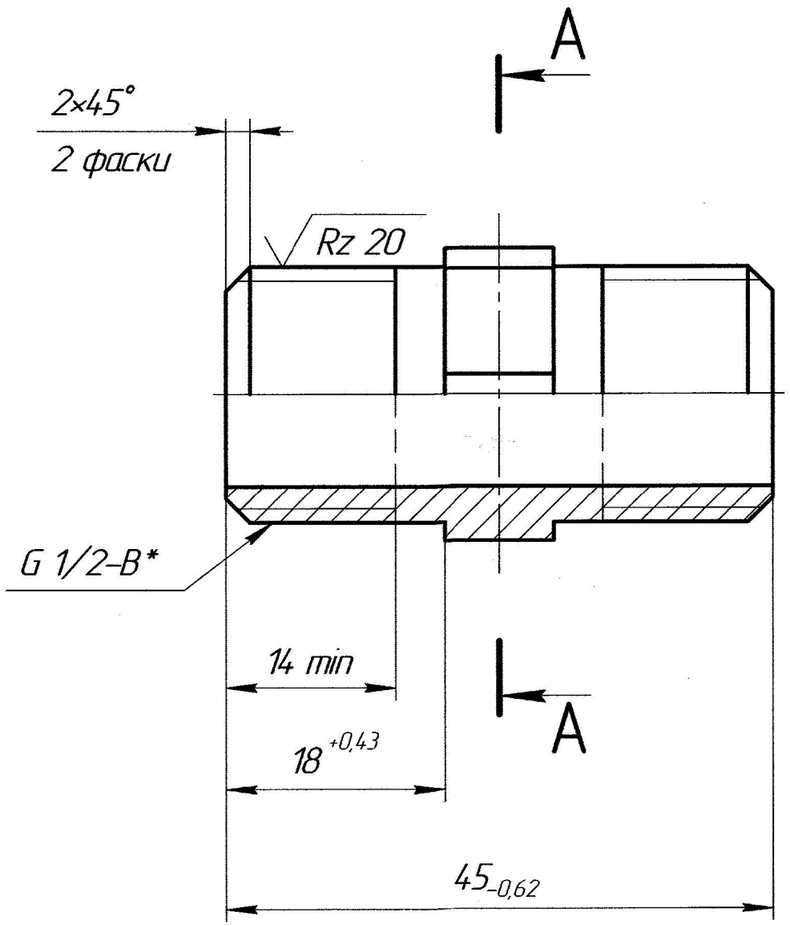

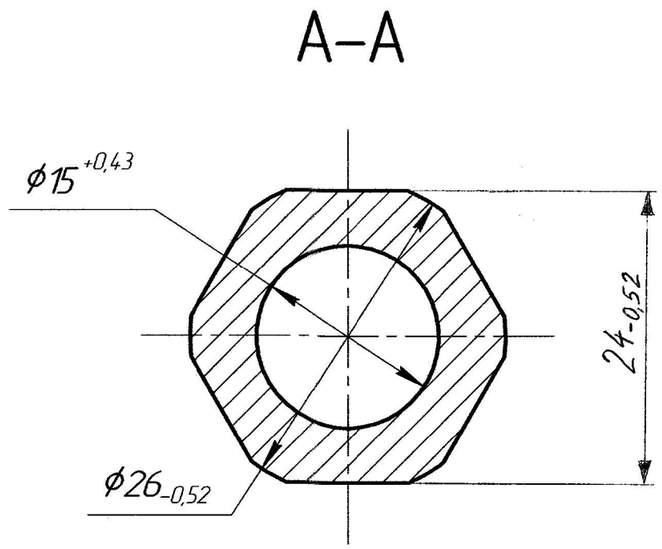

1 32...41,5 HRC.

2 *Допускается контроль резьбы на свинчиваемость с ответной деталью.

					Р56-Л2732.01.117		
1	Зам			14.03.2021			
Изм.	Лист	№ докум.	Подп.	Дата	Ниппель	Лит. / Масса 0,07 / Масштаб 2:1	
Разраб.						Лист / Листов 1	
Пров.							
Т.контр.							
					Сталь 14Х17Н2 ГОСТ 5632-2014		
Н.контр.							
Утв.							

Перв. примен. | Справ. № | Подп. и дата | Инв. № дубл. | Взам. инв. № | Подп. и дата | Инв. № подл.

Копировал | Формат А3