Р56-Л2753.009

Rz 40 (√)

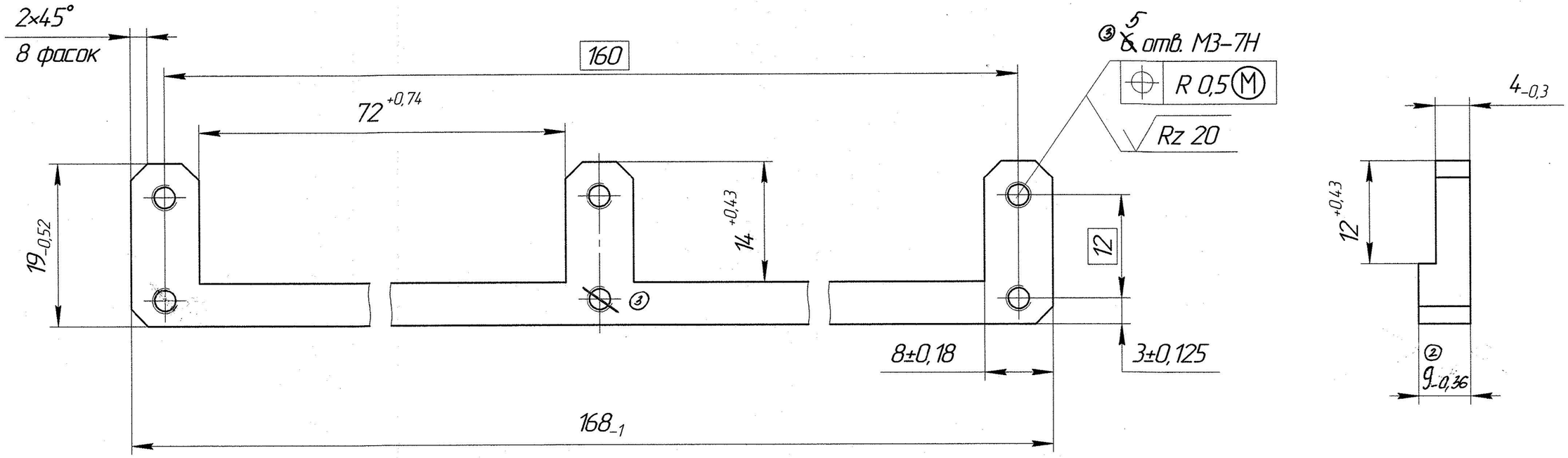

1 *Размер для справок.

2 Допускается замена на сплав Д16 ГОСТ 4784-97.

3 Остальные ТТ- по

②Материал - АМг6 ГОСТ 4784-97

Изм.	Лист	№ докум.	Подп.	Дата
3	-			15.08.2024
2	-			19.10.2021
1	Зам			14.04.2021
Разраб.				
Пров.				
Т.контр.				
Н.контр.				
Утв.				

Р56-Л2753.009

Кронштейн

Лит.	Масса	Масштаб
	0,05	2:1
Лист	Листов 1	

см. выше ②~~Лист АМг6 6 ГОСТ 21631-2019~~

Перв. примен. | Справ. № | Подп. и дата | Инв. № дубл. | Взам. инв. № | Подп. и дата | Инв. № подл.

Копировал

Формат А3