Р56-П1269.161

Rz 40 (√)

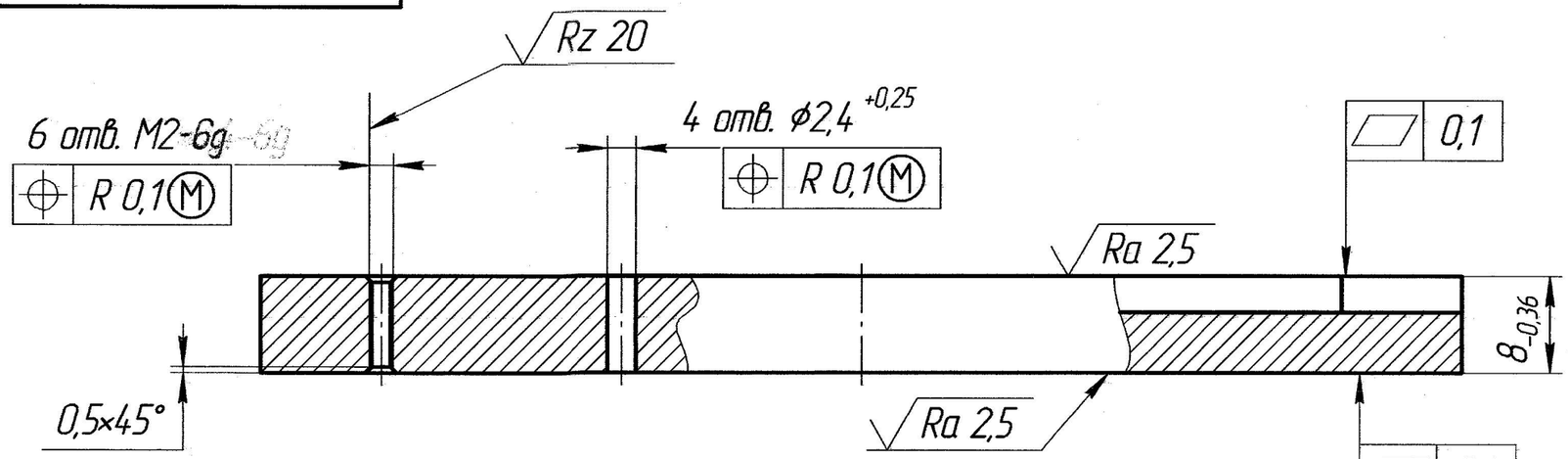

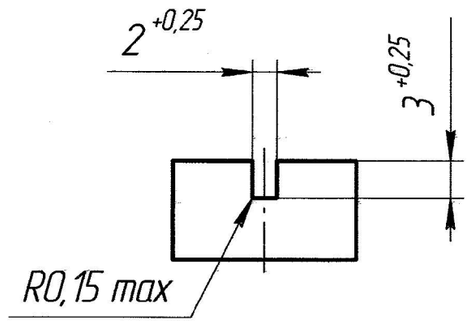

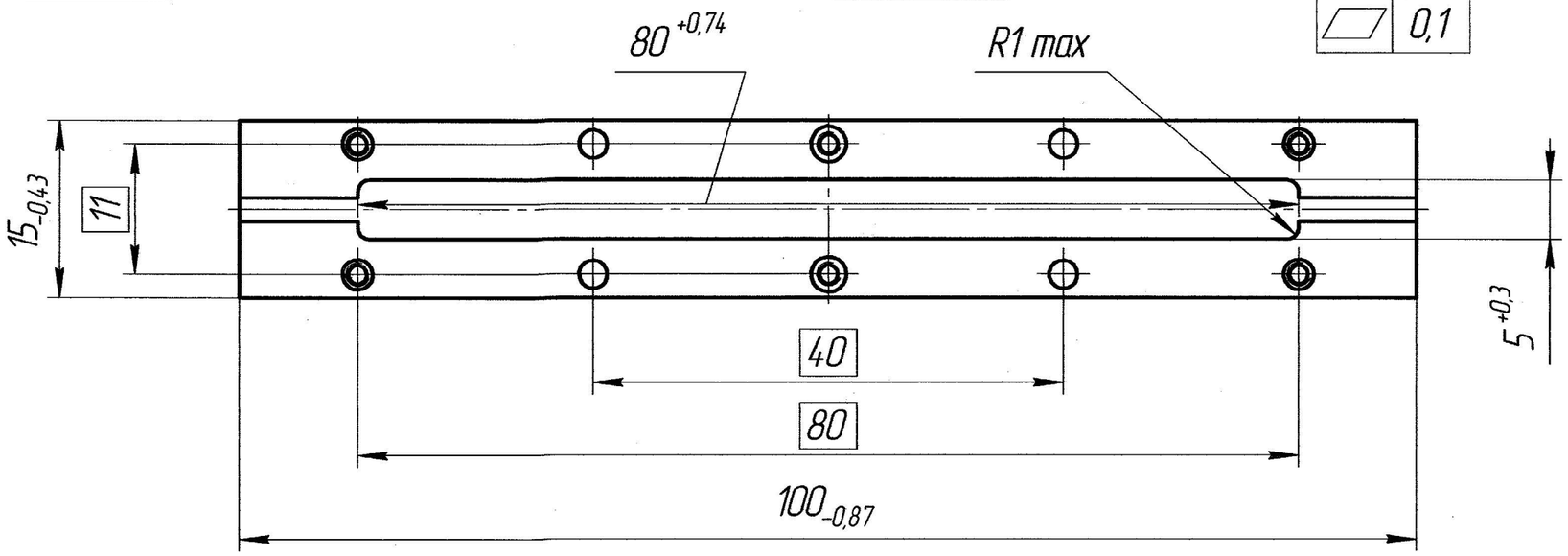

1 Допускается замена материала на АМг6 ГОСТ 4784-97.

2 Покрытие Ан. Окс. нв., кроме резьбовых отверстий.

Изм.	Лист	№ докум.	Подп.	Дата	Р56-П1269.161		
Разраб.					Корпус	Лит.	Масса: 0,03 / Масштаб: 2:1
Пров.						Лист	Листов 1
Т.контр.							
Н.контр.					Д16 ГОСТ 4784-97		
Утв.							

Перв. примен. | Справ. № | Подп. и дата | Инв. № дубл. | Взам. инв. № | Подп. и дата | Инв. № подл.

Копировал

Формат А3