Р501-Л17.019

Ra 2,5 (√)

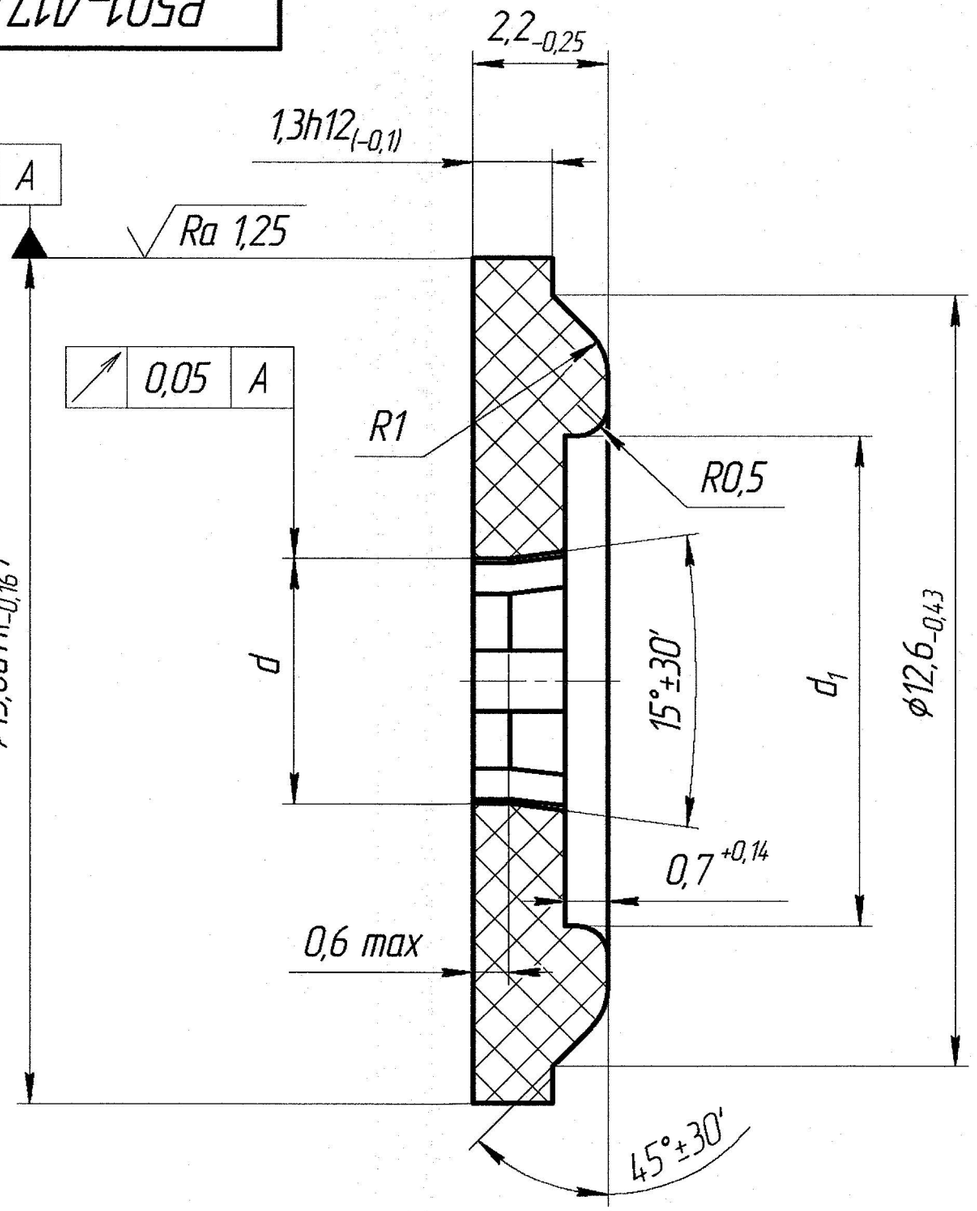

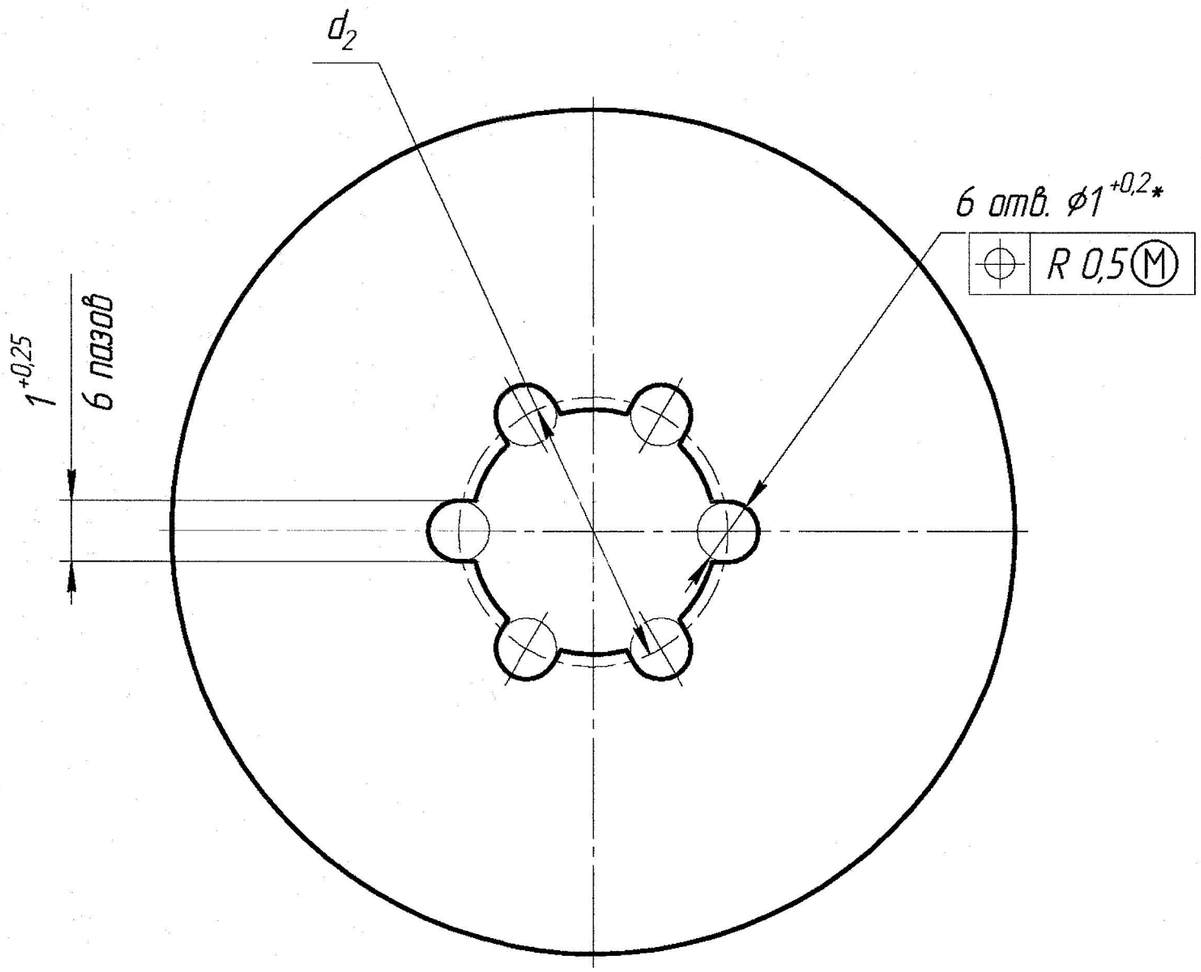

1 * Размеры обеспечить инструментом.

2 Остальные ТТ – по

Таблица 1

Размеры в миллиметрах

Обозначение	d	d_1	d_2	Масса, г
Р501-Л17.019	$6{,}2H11^{(+0{,}09)}$	$9{,}5^{(+0{,}36)}$	6,7	0,4
-01	$4{,}9H11^{(+0{,}09)}$	$9{,}5^{(+0{,}36)}$	5,4	0,5
-02	$3{,}9H11^{(+0{,}075)}$	$8^{(+0{,}36)}$	4,4	0,5

Изм.	Лист	№ докум.	Подп.	Дата	Р501-Л17.019		
1	Зам			17.10.2023	Дроссель	Лит.	Масса: См.табл. 1	Масштаб: 10:1
Разраб.						Лист	Листов 1
Пров.							
Т.контр.					Заготовка Ф4, высший сорт ТУ 6-0,5-810-88		
Н.контр.							
Утв.							

Перв. примен. | Справ. № | Подп. и дата | Инв. № дубл. | Взам. инв. № | Подп. и дата | Инв. № подл.

Копировал | Формат А3