СТАЖ.743112.013

6,3

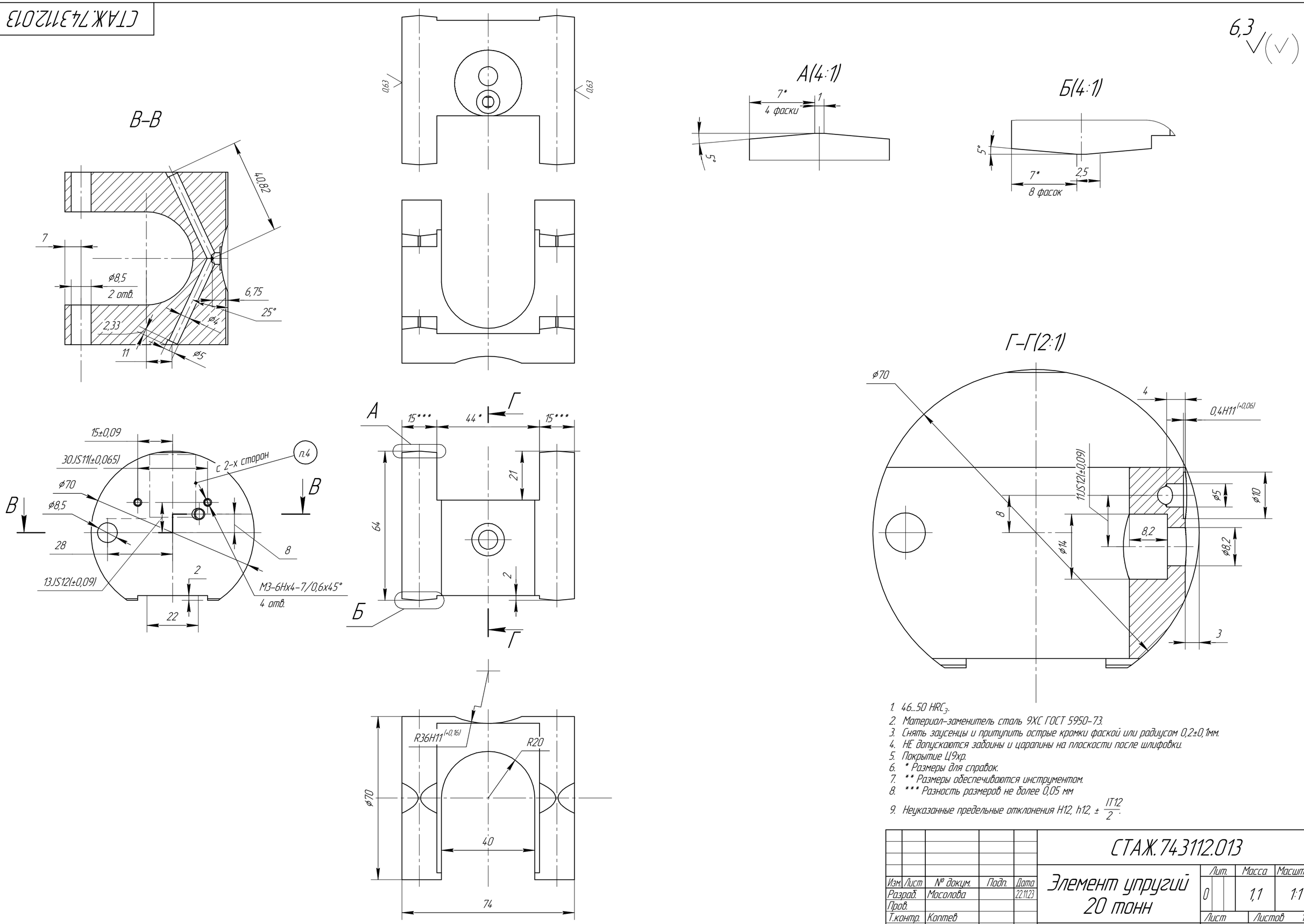

1. 46...50 $HRC_э$.
2. Материал-заменитель сталь 9ХС ГОСТ 5950-73.
3. Снять заусенцы и притупить острые кромки фаской или радиусом 0,2±0,1мм.
4. НЕ допускаются забоины и царапины на плоскости после шлифовки.
5. Покрытие Ц9хр.
6. * Размеры для справок.
7. ** Размеры обеспечиваются инструментом.
8. *** Разность размеров не долее 0,05 мм
9. Неуказанные предельные отклонения H12, h12, $\pm\frac{IT12}{2}$.

					СТАЖ.743112.013			
Изм.	Лист	№ докум.	Подп.	Дата	Элемент упругий 20 тонн	Лит.	Масса	Масштаб
Разраб.		Мосолова		22.11.23		0	1,1	1:1
Пров.						Лист	Листов 1	
Т.контр.		Коптев						
Н.контр.					Сталь ХВГ ГОСТ 5950-2000	ООО "СТК ГЕОСТАР"		
Утв.		Лапкин В.А.						

Копировал

Формат А3×2

Перв. примен. СТАЖ.301314.009

Справ. №

Подп. и дата

Инв. № дубл.

Взам. инв. №

Подп. и дата

Инв. № подл.