Ш011123.000.01

6,3 (√)

А–А

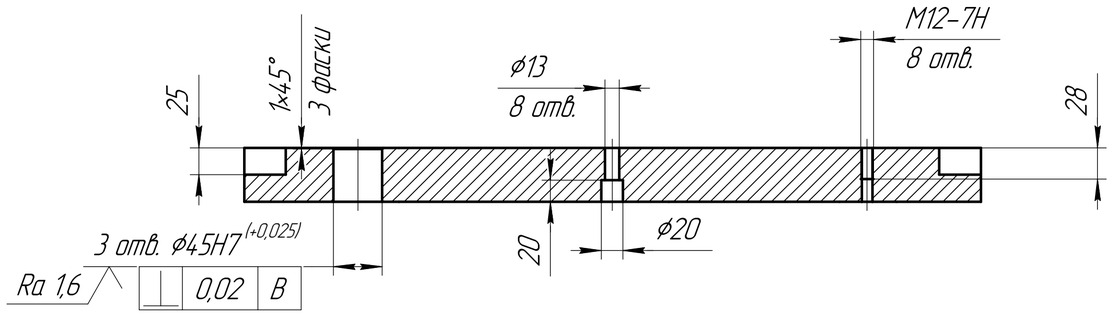

Б–Б

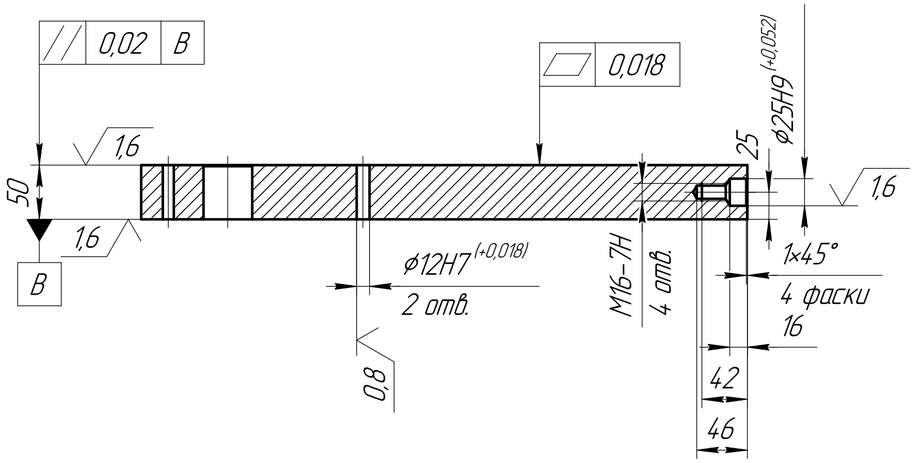

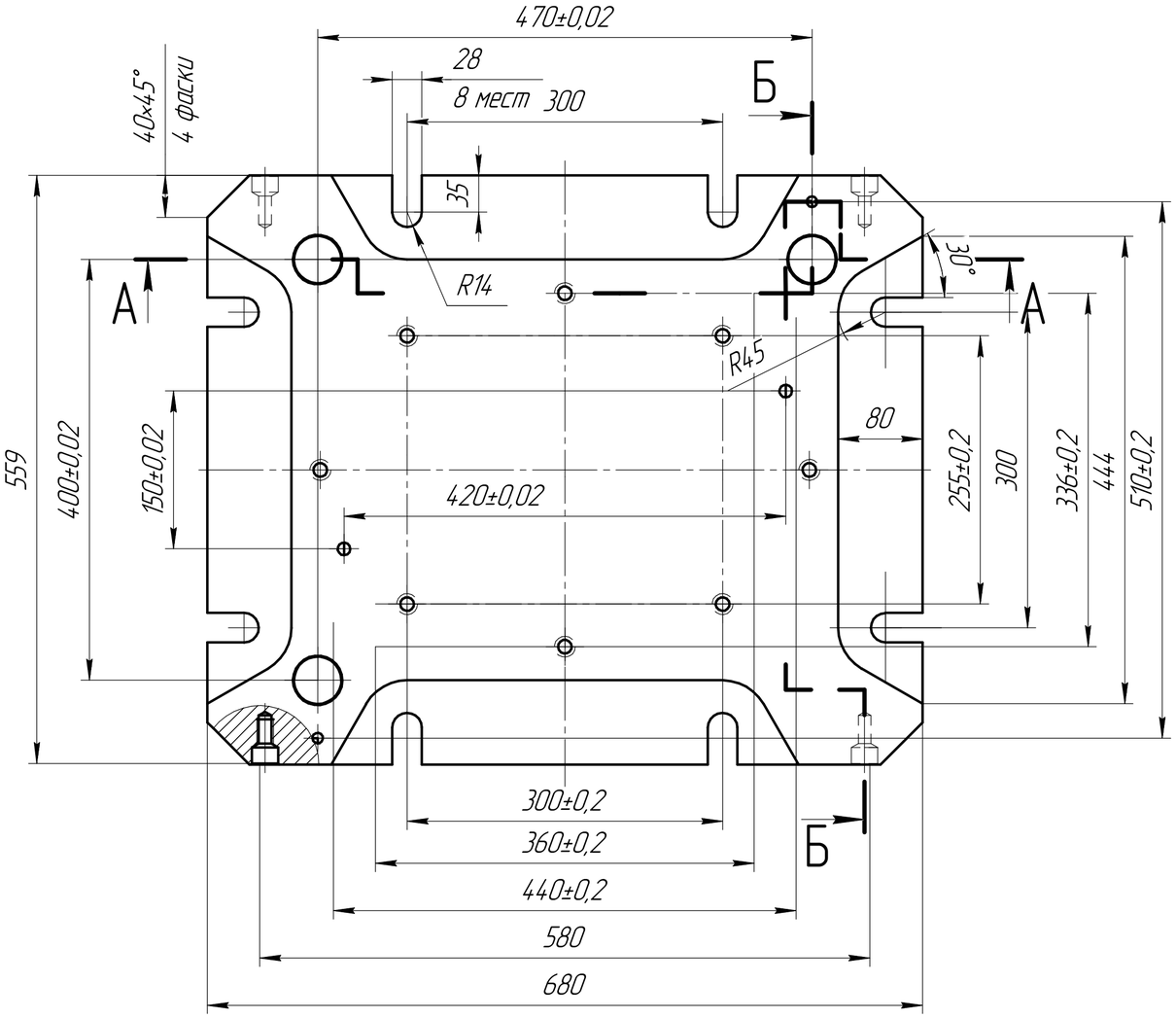

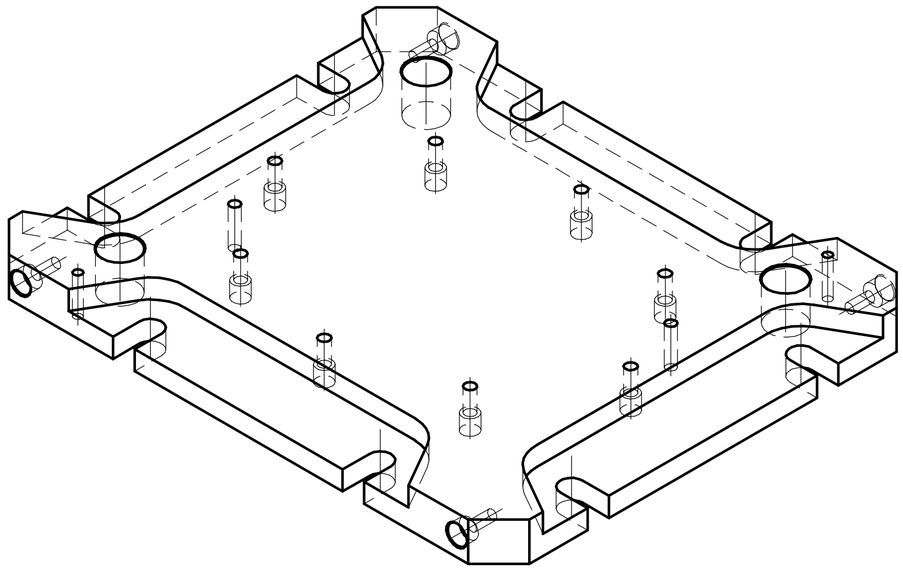

1 Неуказанные предельные отклонения размеров: H14, h14, $\pm \frac{IT14}{2}$

Изм.	Лист	№ докум.	Подп.	Дата	Ш011123.000.01			
Разраб.					Плита нижняя	Лит.	Масса 118,39	Масштаб 1:4
Пров.						Лист	Листов 1	
Т.контр.								
Н.контр.					Ст3пс ГОСТ 380–2005			
Утв.								

Перв. примен. | Справ. № | Подп. и дата | Инв. № дубл. | Взам. инв. № | Подп. и дата | Инв. № подл.

Копировал | Формат А2