КШВ.01.001

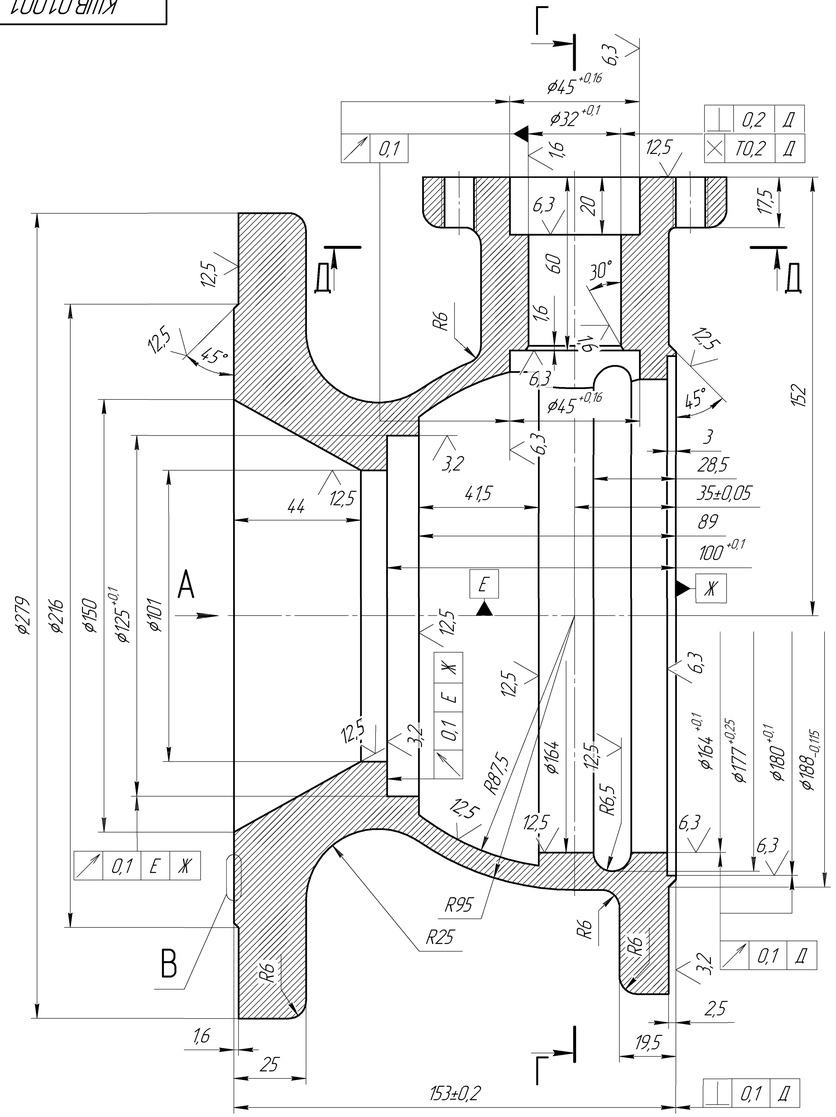

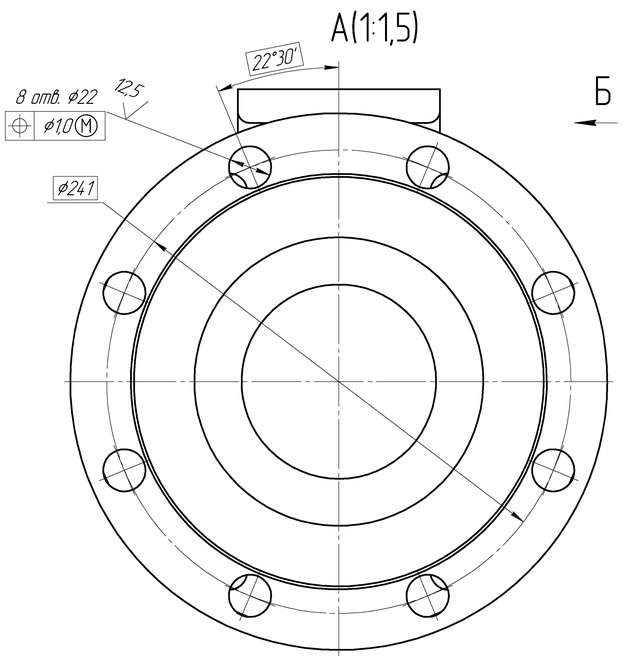

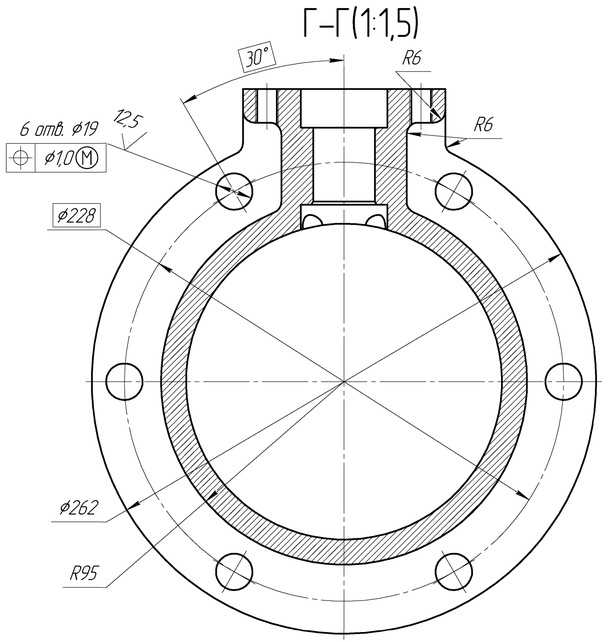

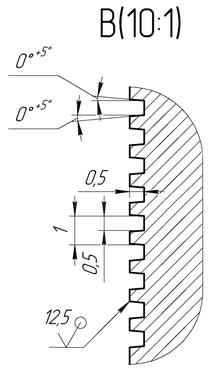

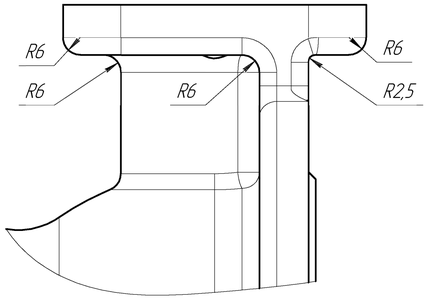

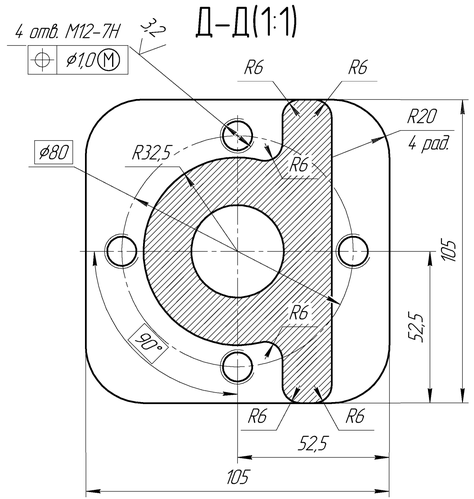

1 26...34 HRC.

2 Общие допуски по ГОСТ 30893.1: H14, h14, $\pm\frac{IT14}{2}$.

3 Общие допуски формы и расположения по ГОСТ 30893.2 – К.

Изм.	Лист	№ докум.	Подп.	Дата	КШВ.01.001.			
Разраб.		Николаев.			Корпус	Лит.	Масса 19,54	Масштаб 1:1
Пров.		Метляков.				Лист	Листов 1	
Т.контр.								
Согл.								
Н.контр.		Панфилова			Сталь 12Х18Н10Т ГОСТ 5632-72	АО "АНМИ"		
Утв.		Кофелев						

Перв. примен. | Справ. № | Подп. и дата | Инв. № дубл. | Взам. инв. № | Подп. и дата | Инв. № подл.

Копировал | Формат А3×3