715184.013

Rz 40 ( )

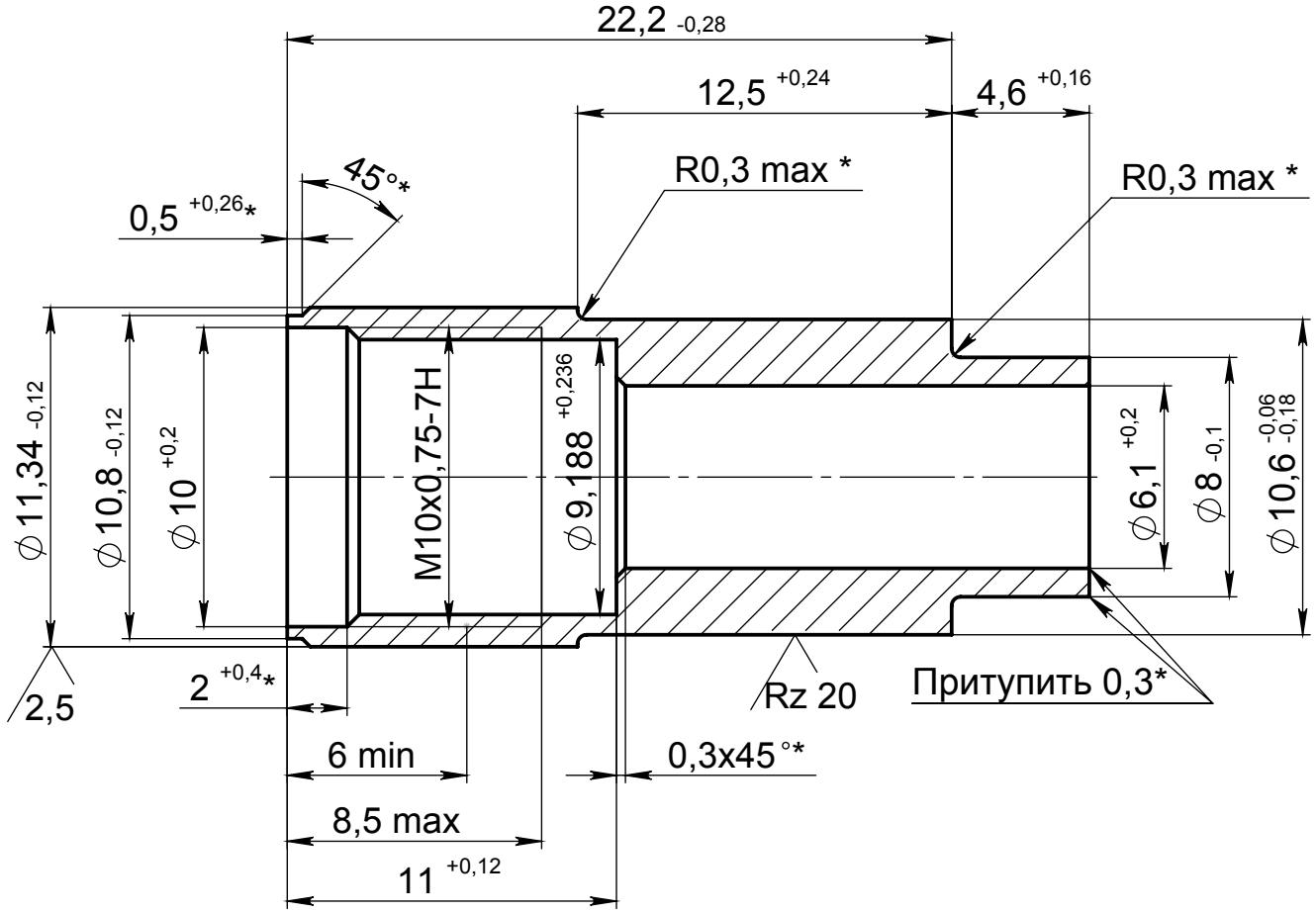

1. *Размеры обеспечить инструментом.
2. Допуск соосности Ф11,34 $_{-0,12}$ относительно ср. диаметра резьбы 0,03 max.
3. На пов. Ф10$^{+0,2}$ допускаются следы от резьбонарезного инструмента.
4. Покрытие: Ц6 .хр.

Изм.	Лист	№ докум.	Подп.	Дата	715184.013			
Разраб.					Стойка	Лит.	Масса	Масштаб
Пров.							7,65 г.	4:1
Т. контр.						Лист	Листов 1	
Н. контр.					Круг 12-h11 ГОСТ 7417-75 / А12-В ГОСТ 1051-73			
Утв.								

Перв. примен. | Справ. № | Подп. и дата | Инв. № дубл. | Взам. инв. № | Подп. и дата | Инв. № подл.

Копировал | Формат А4