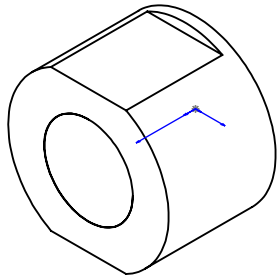

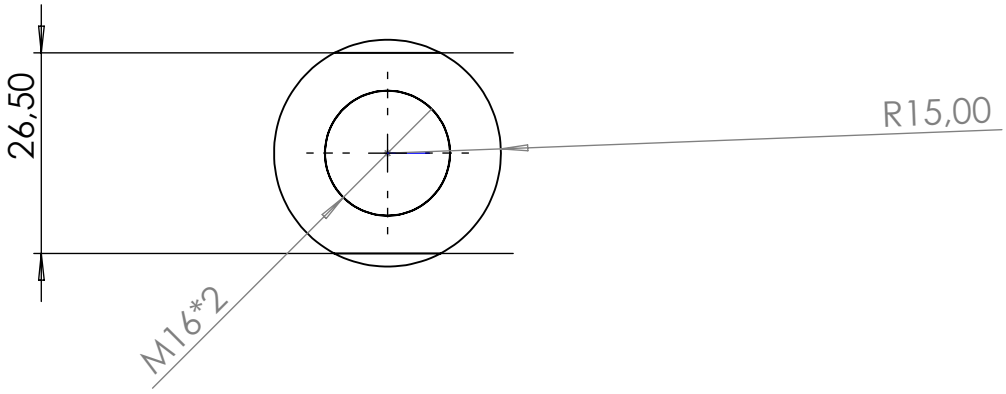

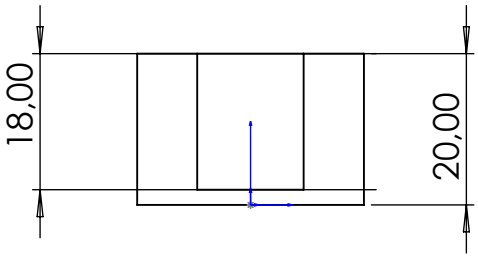

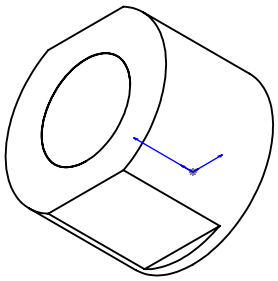

ПО УМОЛЧАНИЮ: РАЗМЕРЫ В МИЛЛИМЕТРАХ ШЕРОХОВАТОСТЬ: ДОПУСКИ: ЛИНЕЙНЫЕ: УГЛОВЫЕ:	ОБРАБОТКА:			СГЛАДИТЬ ЗАУСЕНЦЫ И ОСТРЫЕ КРОМКИ	НЕ МАСШТАБИРОВАТЬ ЧЕРТЕЖ	РЕДАКЦИЯ	
	ИМЯ	ПОДПИСЬ	ДАТА		НАЗВАНИЕ:		
Разраб							
Пров.							
Утв.							
Маш.							
Т.контр				МАТЕРИАЛ:	ЧЕРТЕЖ №: бочонок 30мм		A4
				МАССА:	МАСШТАБ:1:1	ЛИСТ 1 ИЗ 1	