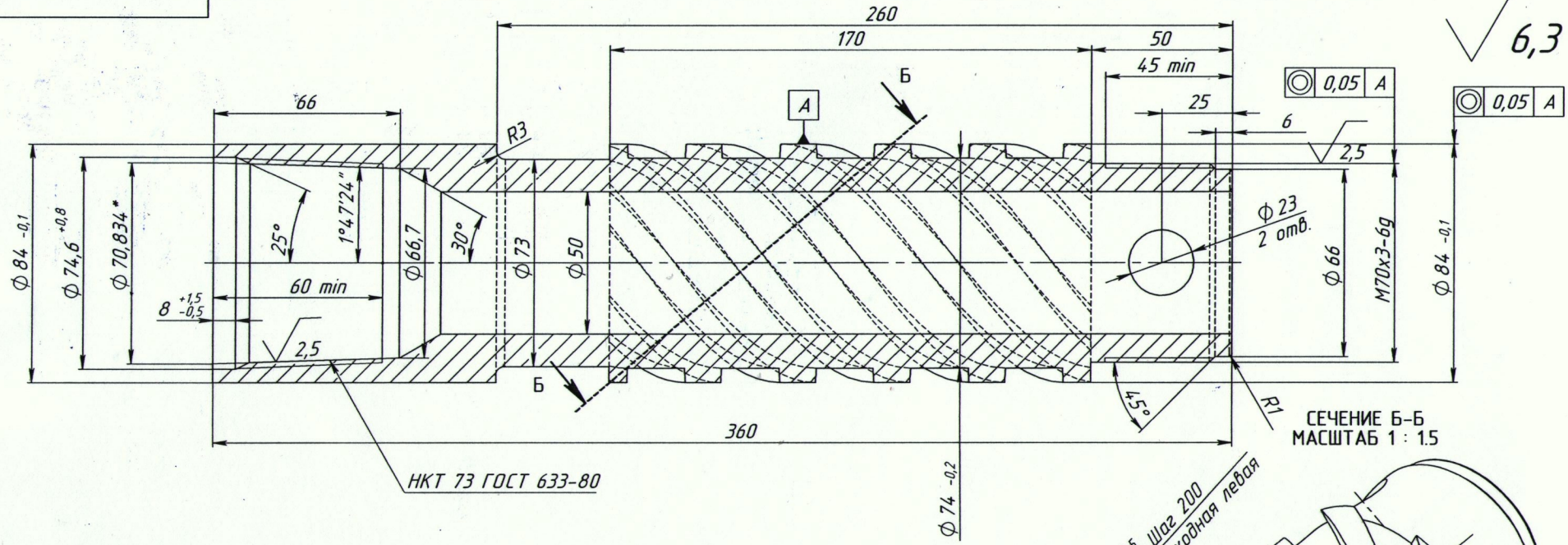

СЕЧЕНИЕ Б-Б
МАСШТАБ 1 : 1.5

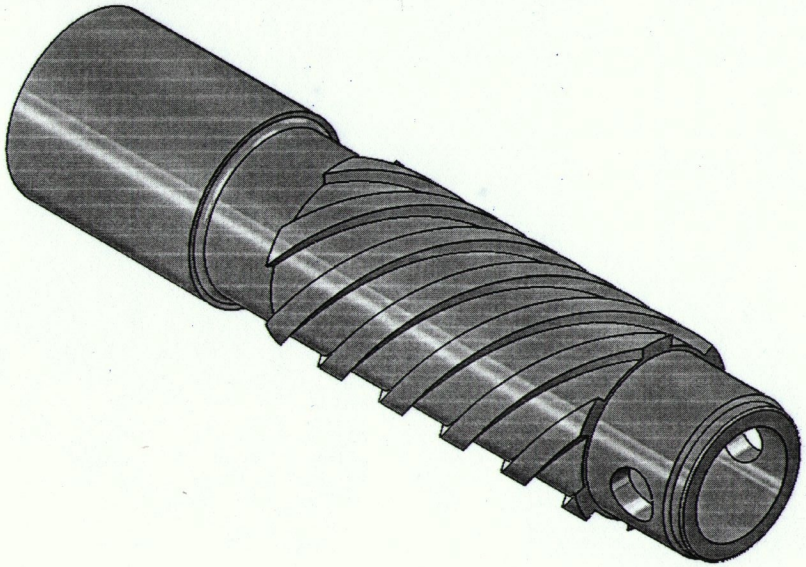

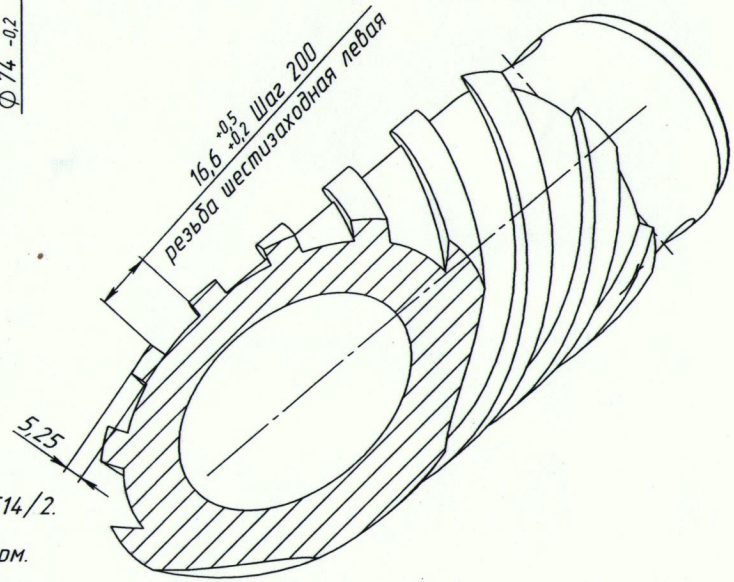

Контрольный образец

1. H14; h14; ±IT14/2.
2. 32...37 HRC.
3. Хим. Фос. прм.

		УРП-110.04		
		Винт	Лит. / Масса 6.89	Масштаб 1:2
			Лист 1	Листов 1
		30ХГСА ГОСТ 4543-71		

Справ. №

Подп. и дата

Инв. № дубл.

Взам. инв. №

Подп. и дата

Инв. № подл.