НДСА.857.09.00.00.00 СБ

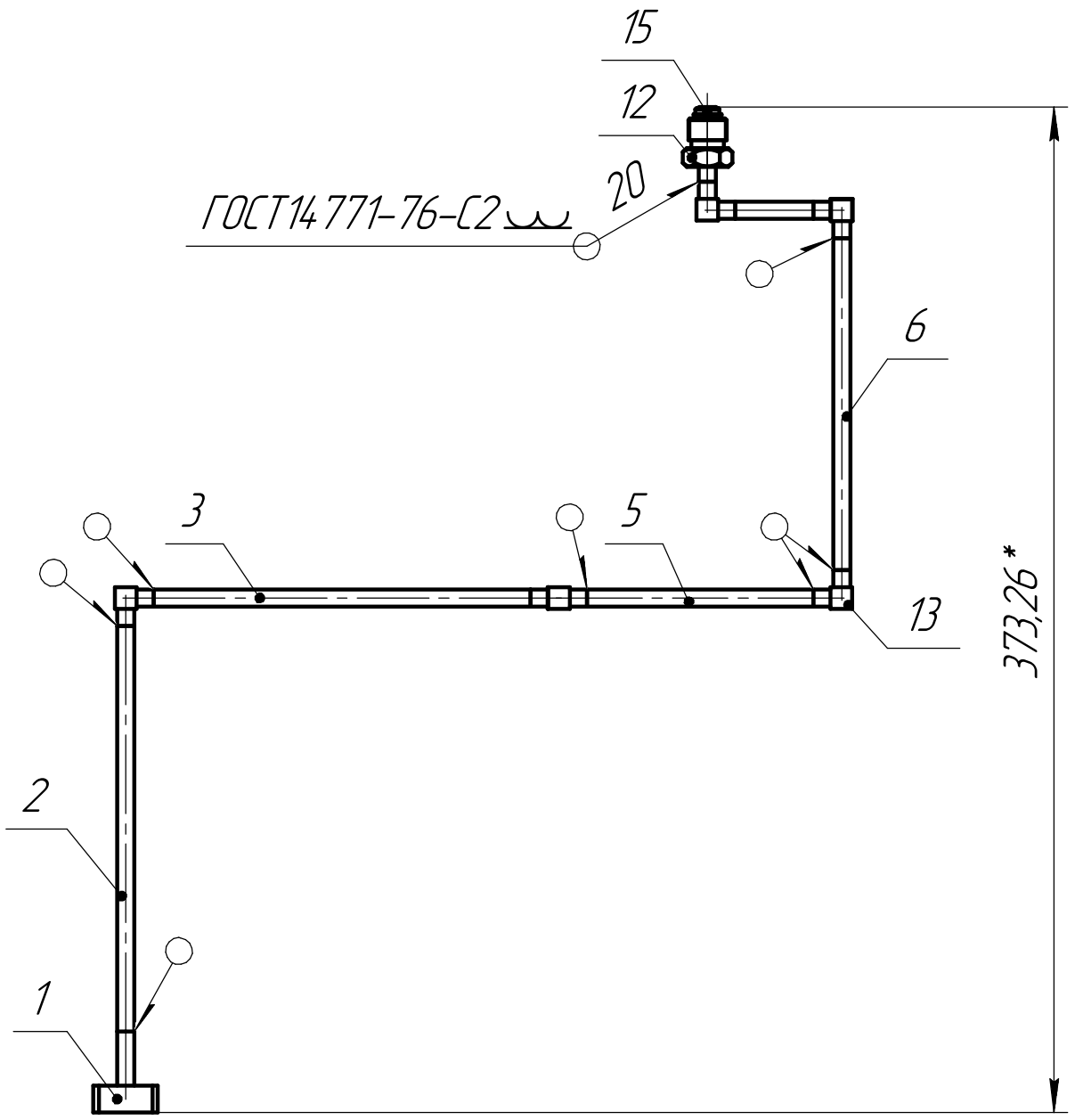

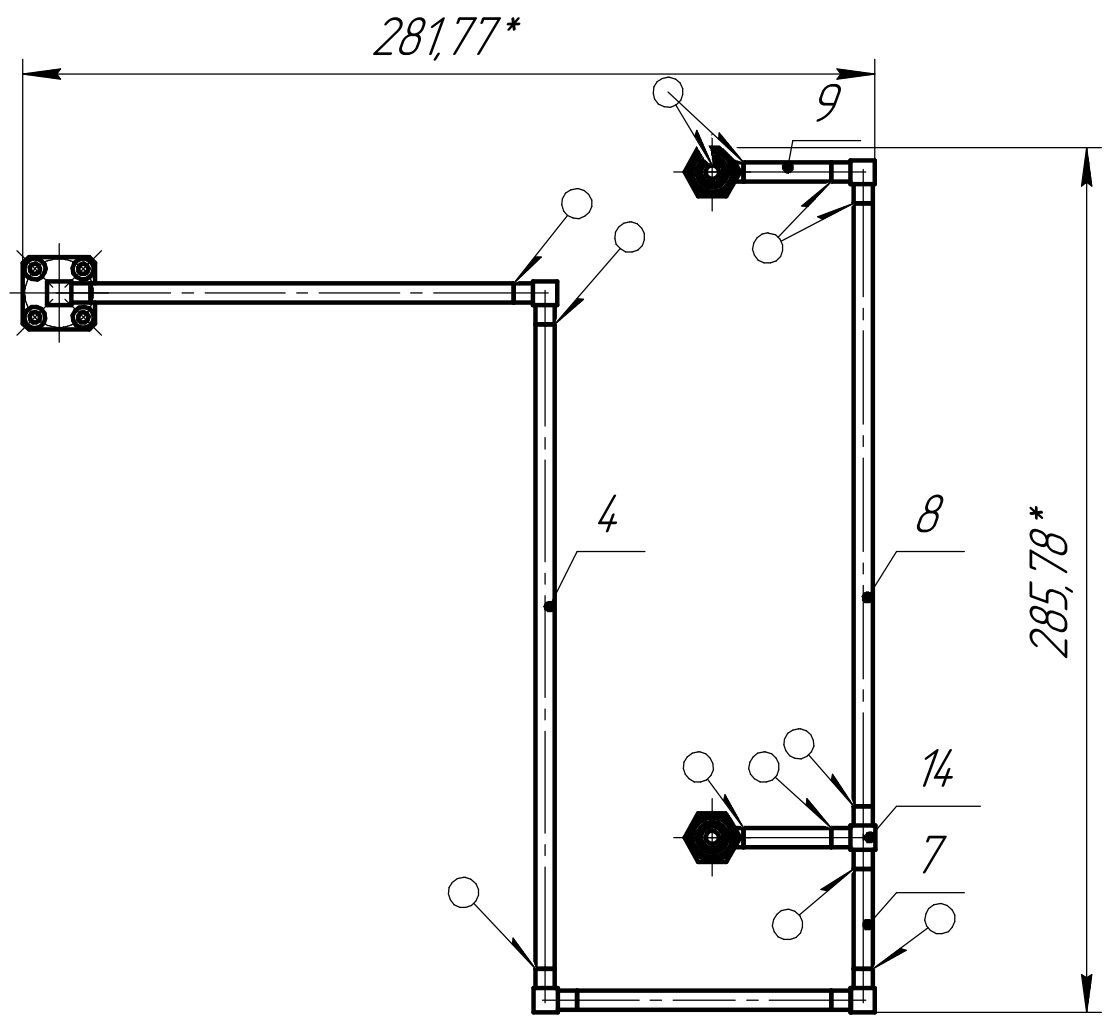

1 * Размеры для справок.

2 Сварные швы вакуумноплотные по ОСТ4.ГО.054.249.

Изм.	Лист	№ докум.	Подп.	Дата	НДСА.857.09.00.00.00 СБ		
Разраб.		Васильева		11.01.2022	Трубопровод Сборочный чертеж	Лит.	Масса: 0,24 г; Масштаб: 1:2,5
Пров.		Горностаев				Лист	Листов 1
Т.контр.						ЭСТО	
Н.контр.							
Утв.		Белецкий					

Перв. примен. | Справ. № | Подп. и дата | Инв. № дубл. | Взам. инв. № | Подп. и дата | Инв. № подл.

Копировал | Формат А3