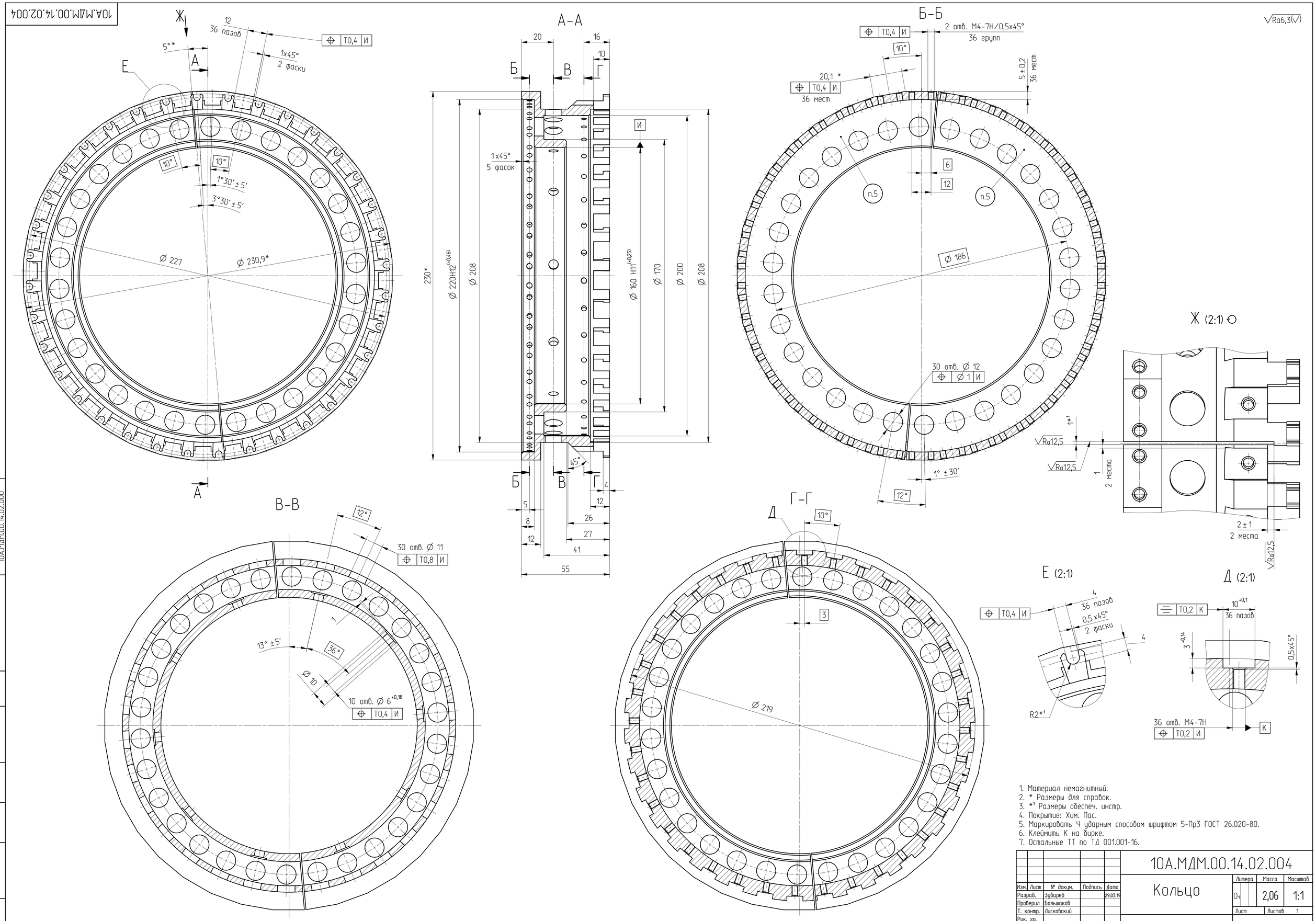

1. Материал немагнитный.
2. * Размеры для справок.
3. *1 Размеры обеспеч. инстр.
4. Покрытие: Хим. Пас.
5. Маркировать Ч ударным способом шрифтом 5-Пр3 ГОСТ 26.020-80.
6. Клеймить К на бирке.
7. Остальные ТТ по ТД 001.001-16.

					10А.МДМ.00.14.02.004			
Изм.	Лист	№ докум.	Подпись	Дата	Кольцо	Литера	Масса	Масштаб
Разраб.		Зубарев		29.03.19		01	2,06	1:1
Проверил		Большаков				Лист	Листов 1	
Т. контр.		Лисковский						
Рук. гр.					Сталь 12Х18Н10Т ГОСТ 5632-2014			
Н. контр.								
Утв.		Лисковский						

Инв. № подл. | Подп. и дата | Взам. инв. № | Инв. № дубл. | Подп. и дата | Справ. № | Перв. примен. 10А.МДМ.00.14.02.000

Файл: ...\Users\ZubarevDI\Cad\MDM\10.MDM\10A.MDM.00.14\10A.MDM.00.14.02\10A.MDM.00.14.02.004_kolco.pr Копировал: Формат А1