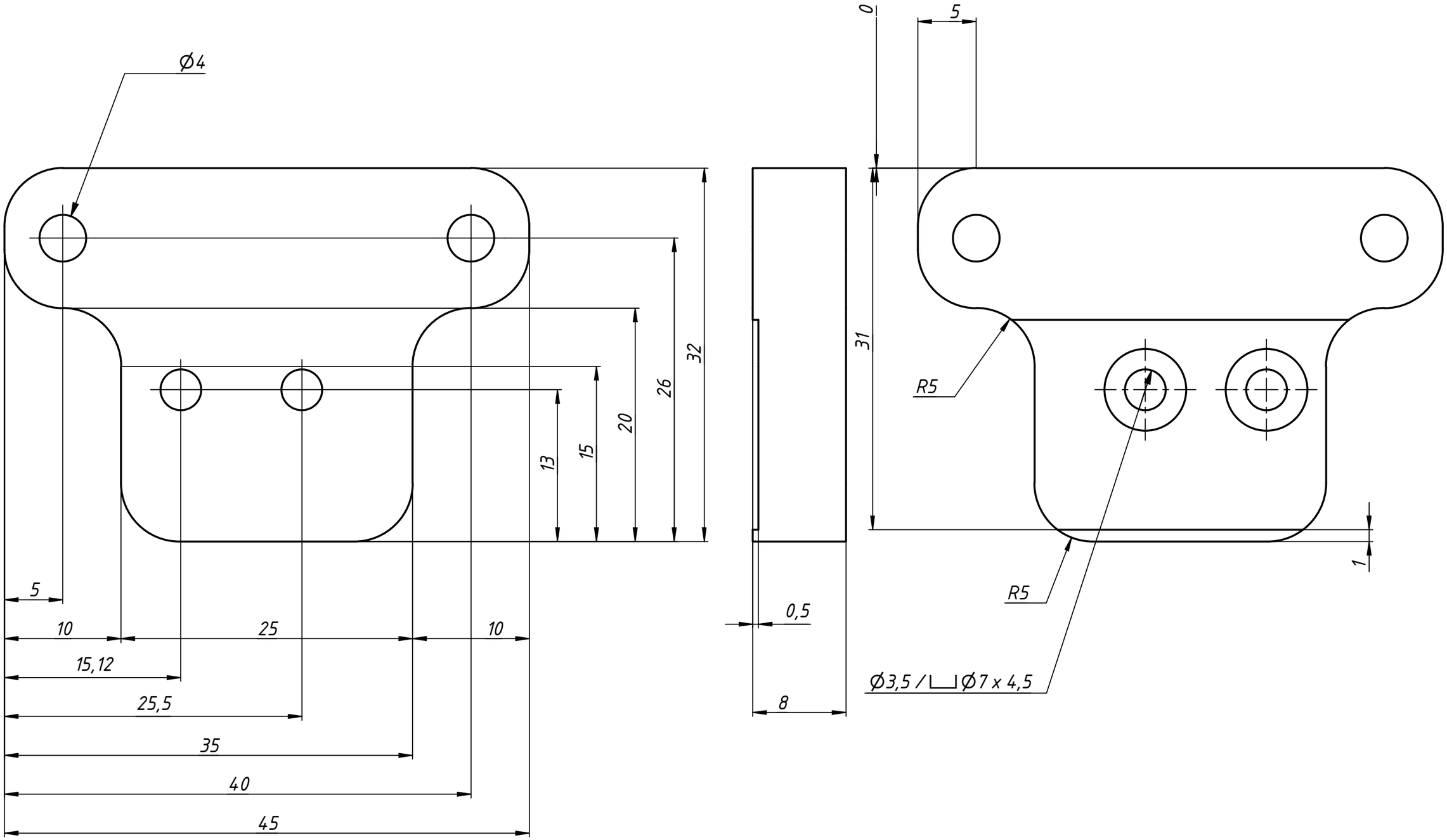

Молочка , Площадь 3502,672 мм^2

X:\AmplifierLab_TETA\2023_TETA_univ\1_Инжекция\Изолятор\проставка.ipt
X:\AmplifierLab_TETA\2023_TETA_univ_Чертежи\v3_Инжекция\проставка.idw

					Многоканальная система для ECEL, ИПФ, Мухин			
Изм.	Лист	№ докум.	Подп.	Дата	проставка	Лит.	Масса	Масштаб
Разраб.		alexbug		12.05.2023			0,0	3 : 1
Пров.						Лист	Листов 1	
Т. контр.								
Нач.отд.					Д16 кол-во: 15 шт.	Avesta Project Ltd.		
Н. контр.								
Утв.								

Копировал Формат А3