Ra 6,3 (√)

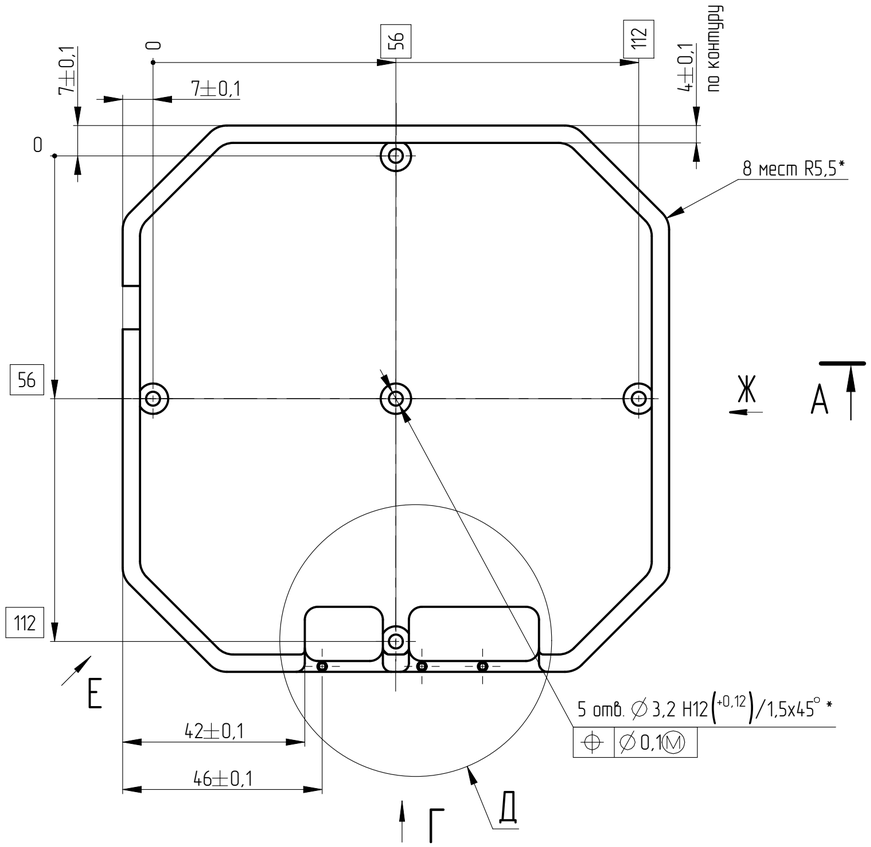

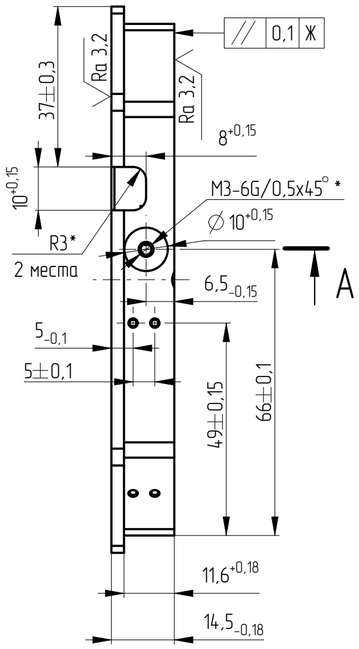

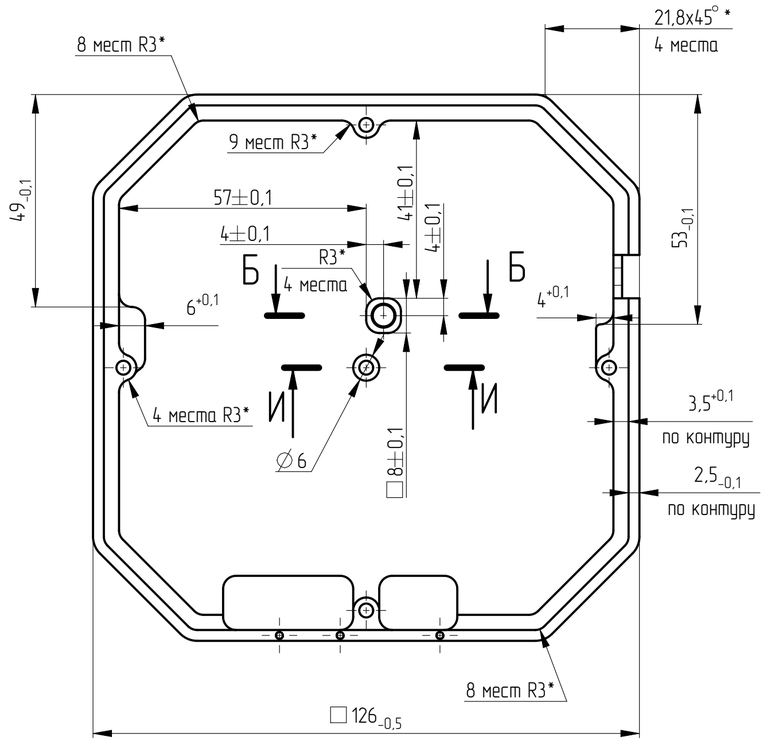

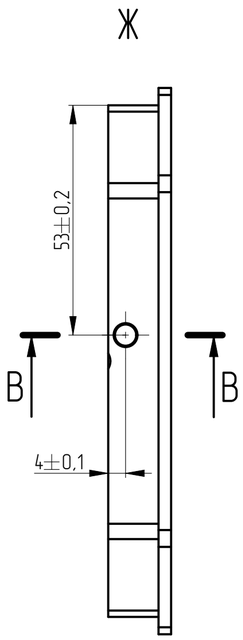

Г

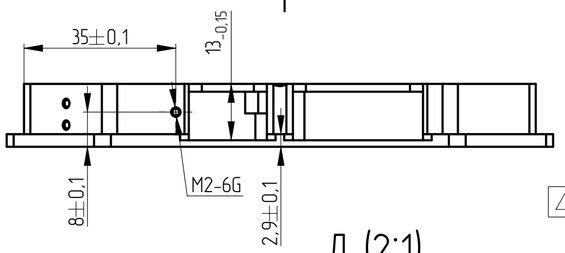

А-А (2:1)

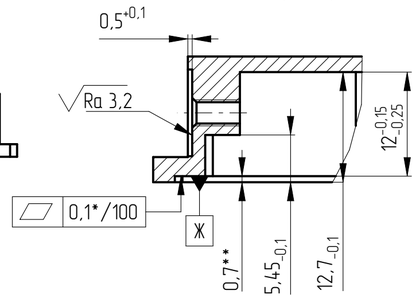

В-В (2:1)

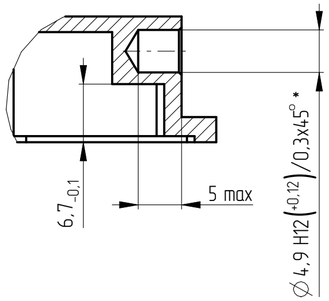

И-И (2:1)

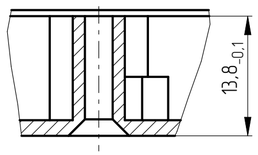

Б-Б (2:1)

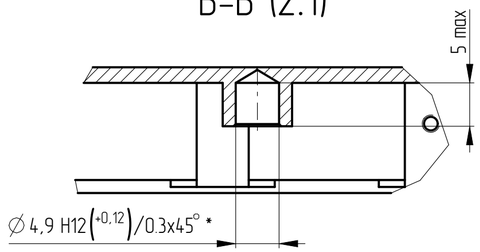

Д (2:1)

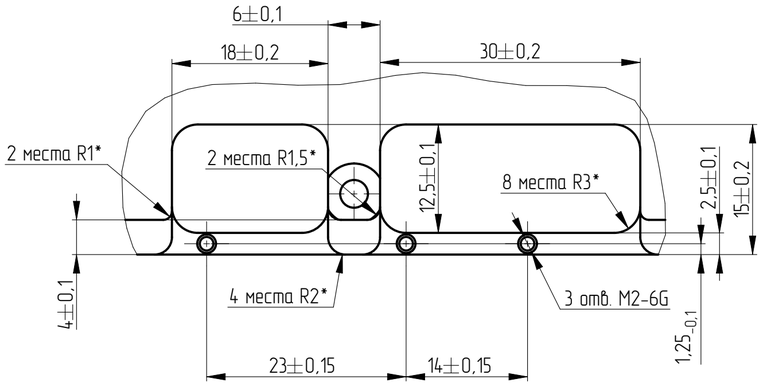

Е

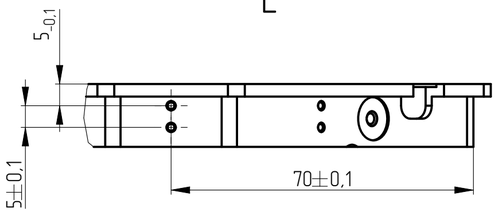

1 Материал - заменитль: сплав АМг6 ГОСТ 4784-2019.
2 * Размеры обеспеч. инстр.
3 ** Размеры для справок.
4 Острые кромки притупить.
5 Стабилизировать Т1-2 ГОСТ 17535-77.
6 Неуказанные предельные отклонения размеров H14, h14, IT14/2.
7 Остальные технические требования по ОСТ 4 ГО.070.014.

Изм	Лист	№ докум.	Подп.	Дата	Радиатор ВИП ВОГ	Лит.	Масса	Масштаб
Разраб.							0,10	1:1
Пров.						Лист	Листов 1	
Т.контр.								
Н.контр.					Д16 ГОСТ 4784-2019			
Утв.								

Перв. примен. | Справ. № | Подп. и дата | Инв. № дубл. | Взам. инв. № | Подп. и дата | Инв. № подл.

Копировал | Формат А2